ФУНКЦИОНАЛЬНЫЕ РЕШЕНИЯ ДЛЯ ХРАНЕНИЯ

2025

Hettich

Продуманная организация пространства для хранения
Будь то высокие, стандартные нижние или угловые шкафы — продуманные и высококачественные системы фурнитуры Hettich позволяют оптимизировать пространство для хранения за передними панелями мебели и снабдить их инновационными функциями. Это обеспечивает еще большее удобство для всех пользователей кухни: решения для хранения позволяют быстро сориентироваться, где что хранится, а также обеспечивают удобный и эргономичный доступ к содержимому шкафа. Даже небольшие узкие шкафы и ниши, а также труднодоступные углы можно использовать более эффективно с решениями от Hettich.

Оптимальный доступ:
Распашная система для высоких шкафов Iseo обеспечивает оптимальную организацию пространства и эргономичный доступ, даже к предметам у задней стенке шкафа.

Наслаждение комфортом:
Для бесшумного и плавного закрывания все направляющие ящиков оснащены системой демпфирования Silent System.

Разнообразный дизайн:
Функциональные решения для хранения Hettich предоставляют многочисленные варианты дизайна и конфигурации.

hettich.com/short/1qtl7e4

Узнайте больше:
Идеи для вдохновения и подробная информация о продукте на нашем сайте.

Обзор

Решения для хранения в нижних шкафах **4 – 13**

Решения для хранения в угловых шкафах **14 – 23**

Решения для хранения в высоких шкафах **24 – 30**

Выдвижные корзины Lario

- 2-уровневая выдвижная корзина для нижних шкафов
- Для ширины шкафа 150 и 200 мм
- Выдвижные полки с нижней панелью HDF (5 мм) и плоским релингом
- Подходят для применения с направляющими Quadro V6 полного выдвижения, номинальной длиной 470 мм (заказываются отдельно)
- Монтаж направляющих слева, справа или по диагонали
- Нагрузочная способность 10 кг
- В комплект входят 4 разделителя
- Выдвижная корзина, сталь хромированная или с порошковым покрытием / HDF, разделители, пластик, прозрачный или цвет антрацит

Выдвижная корзина Lario 400

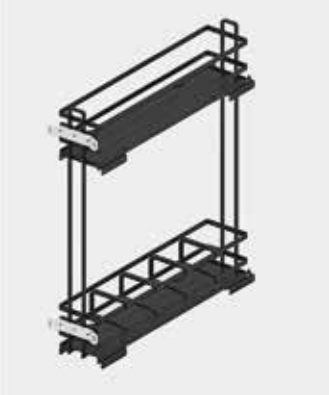

Состав комплекта:
- 1 выдвижная корзина, 2-уровневая, в собранном виде
- 2 соединителя передней панели
- 4 разделителя

Для ширины шкафа, мм	Для внутренней ширины корпуса шкафа, мм	Артикул		Кол-во
		хром / белый	антрацит	
150	112 / 114 / 118	**9 381 022**	**9 381 024**	1 компл.
200	162 / 164 / 168	**9 381 023**	**9 381 025**	1 компл.

Монтажная информация

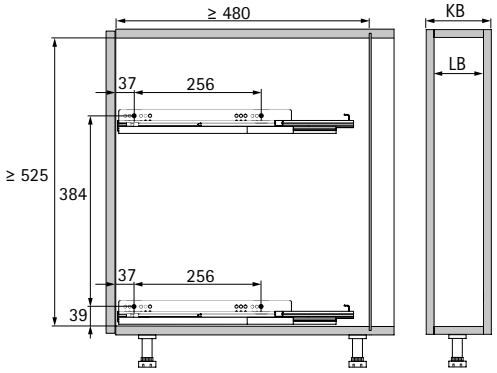

KB	LB
150	112 - 118
200	162 - 168

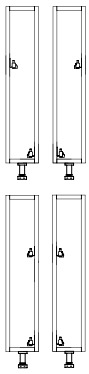

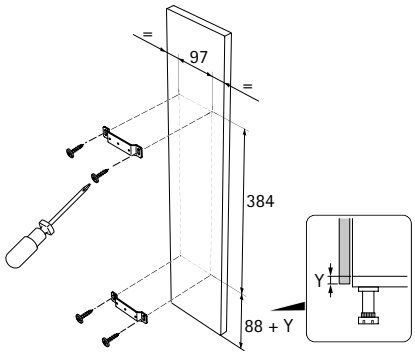

Комплект разделителей Lario 400

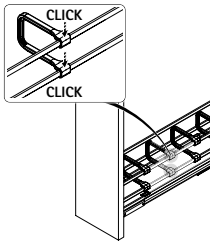

- Разделитель для ограничения пространства, подходит для выдвижных корзин Lario 400 с плоским релингом
- Может использоваться в шкафах шириной от 150 мм
- Пластик

Состав комплекта:
- 4 разделителя

Артикул / Цвет		Кол-во
антрацит	прозрачный	
9 381 037	**9 381 036**	1 компл.

- 2-уровневая выдвижная корзина для нижних шкафов
- Для ширины шкафа 300 и 400 мм
- Выдвижные полки с нижней панелью HDF (5 мм) и плоским релингом
- Подходят для применения с направляющими Quadro V6 полного выдвижения, номинальной длиной 470 мм (заказываются отдельно)
- Монтаж между боковинами корпуса
- Нагрузочная способность 10 кг
- В комплект входят 8 разделителей
- Выдвижная корзина, сталь хромированная или с порошковым покрытием / HDF, разделители, пластик, прозрачный или цвет антрацит

Выдвижная корзина Lario 400

Состав комплекта:
- 1 выдвижная корзина, 2-уровневая, в собранном виде
- 2 соединителя передней панели
- 8 разделителей

Для ширины шкафа, мм	Для внутренней ширины корпуса шкафа, мм	Артикул		Кол-во
		хром / белый	антрацит	
300	262 / 264 / 268	**9 381 030**	**9 381 032**	1 компл.
400	362 / 364 / 368	**9 381 031**	**9 381 033**	1 компл.

Монтажная информация

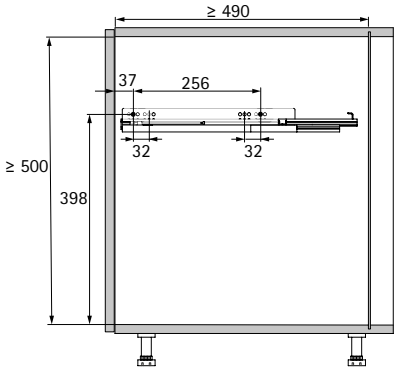

KB	LB
300	262 - 268
400	362 - 368

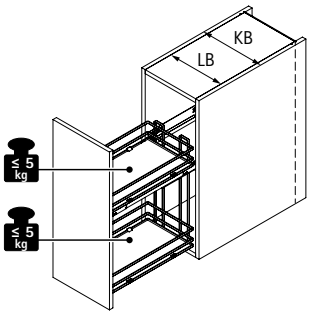

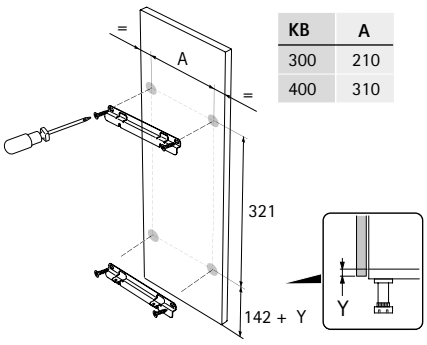

KB	A
300	210
400	310

Комплект разделителей Lario 400

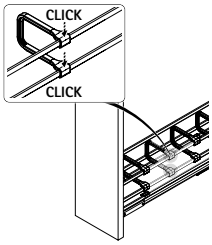

- Разделитель для ограничения пространства, подходит для выдвижных корзин Lario 400 с плоским релингом
- Может использоваться в шкафах шириной от 150 мм
- Пластик

Состав комплекта:
- 4 разделителя

Артикул / Цвет		Кол-во
антрацит	прозрачный	
9 381 037	**9 381 036**	1 компл.

Выдвижные корзины Lario

- 2-уровневая выдвижная корзина для нижних шкафов
- Для ширины шкафа 150 и 200 мм
- Выдвижные стальные полки с противоскользящим ковриком
- Подходят для применения с направляющими Quadro V6 полного выдвижения, номинальной длиной 470 мм (заказываются отдельно)
- Монтаж направляющих слева, справа или по диагонали
- Нагрузочная способность 10 кг
- Выдвижная корзина, сталь с порошковым покрытием, противоскользящий коврик, пластик, цвет антрацит

Выдвижная корзина Lario 200

Состав комплекта:
- 2 выдвижные стальные полки
- 1 соединительная стойка
- 2 соединителя передней панели
- 2 противоскользящих коврика

Для ширины шкафа, мм	Для внутренней ширины корпуса шкафа, мм	**Артикул**	Кол-во
150	112 / 114 / 118	**9 381 020**	1 компл.
200	162 / 164 / 168	**9 381 021**	1 компл.

Монтажная информация

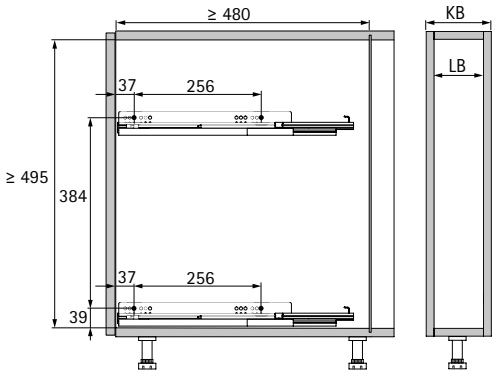

KB	LB
150	112 - 118
200	162 - 168

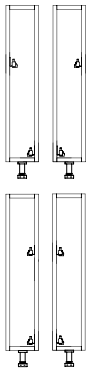

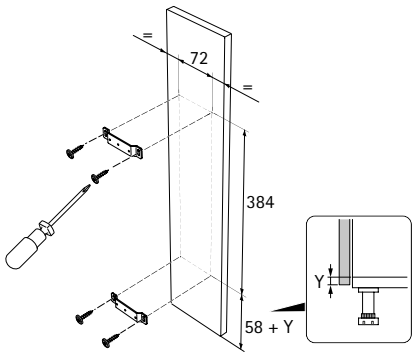

Выдвижные корзины Lario

- 2-уровневая выдвижная корзина для нижних шкафов
- Для ширины шкафа 300 и 400 мм
- Выдвижные стальные полки с противоскользящим ковриком
- Подходят для применения с направляющими Quadro V6 полного выдвижения, номинальной длиной 470 мм (заказываются отдельно)
- Монтаж между боковинами корпуса
- Нагрузочная способность 10 кг
- Выдвижная корзина, сталь с порошковым покрытием, противоскользящий коврик, пластик, цвет антрацит

Выдвижная корзина Lario 200

Состав комплекта:
- 2 выдвижные стальные полки
- 4 соединительных стойки
- 2 соединителя передней панели
- 2 противоскользящих коврика

Для ширины шкафа, мм	Для внутренней ширины корпуса шкафа, мм	**Артикул**	Кол-во
300	262 / 264 / 268	**9 381 028**	1 компл.
400	362 / 364 / 368	**9 381 029**	1 компл.

Монтажная информация

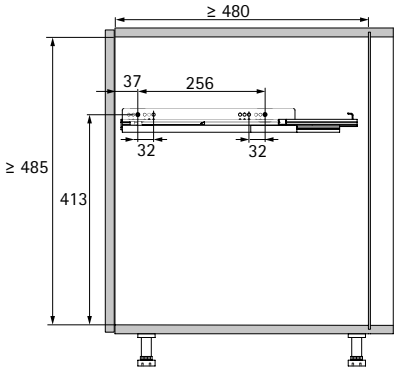

KB	LB
300	262 - 268
400	362 - 368

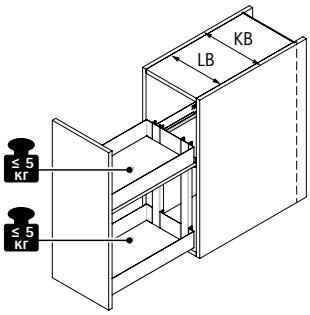

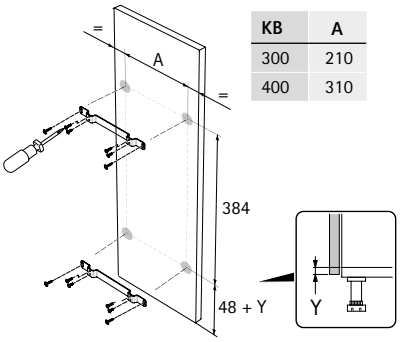

KB	A
300	210
400	310

Выдвижные корзины Lario

- 2-уровневая выдвижная корзина для нижних шкафов
- Для ширины шкафа 150 и 200 мм
- Металлические корзины
- Подходят для применения с направляющими Quadro V6 полного выдвижения, номинальной длиной 470 мм (заказываются отдельно)
- Монтаж направляющих слева, справа или по диагонали
- Нагрузочная способность 10 кг
- В комплект входят 4 разделителя
- Выдвижная корзина, сталь хромированная, разделители, пластик, прозрачный

Выдвижная корзина Lario 100

Состав комплекта:
- 1 выдвижная корзина, 2-уровневая, в собранном виде
- 2 соединителя передней панели
- 4 разделителя

Для ширины шкафа, мм	Для внутренней ширины корпуса шкафа, мм	**Артикул**	Кол-во
150	112 / 114 / 118	**9 381 018**	1 компл.
200	162 / 164 / 168	**9 381 019**	1 компл.

Монтажная информация

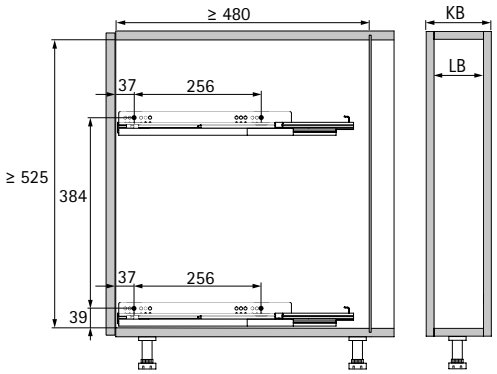

KB	LB
150	112 - 118
200	162 - 168

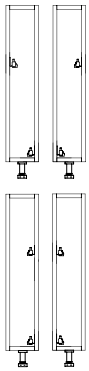

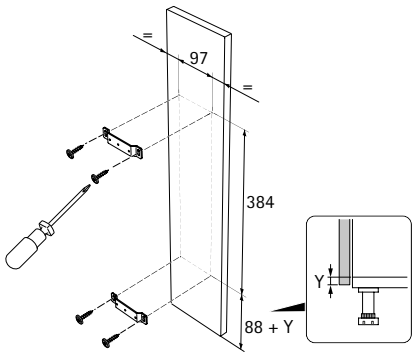

Комплект разделителей Lario 100

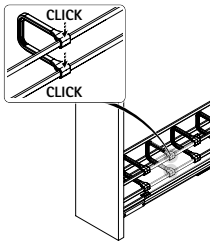

- Разделитель для ограничения пространства, подходит для выдвижных корзин Lario 100 с круглым релингом
- Может использоваться в шкафах шириной от 150 мм
- Пластик

Состав комплекта:
- 4 разделителя

Артикул / Цвет		Кол-во
антрацит	**прозрачный**	
9 381 035	**9 381 034**	1 компл.

Выдвижные корзины Lario

- 2-уровневая выдвижная корзина для нижних шкафов
- Для ширины шкафа 300 и 400 мм
- Металлическиекорзины
- Подходят для применения с направляющими Quadro V6 полного выдвижения, номинальной длиной 470 мм (заказываются отдельно)
- Монтаж между боковинами корпуса
- Нагрузочная способность 10 кг
- В комплект входят 8 разделителей
- Выдвижная корзина, сталь хромированная, разделители, пластик, прозрачный

Выдвижная корзина Lario 100

Состав комплекта:
- 1 выдвижная корзина, 2-уровневая, в собранном виде
- 2 соединителя передней панели
- 8 разделителей

Для ширины шкафа, мм	Для внутренней ширины корпуса шкафа, мм	**Артикул**	Кол-во
300	262 / 264 / 268	**9 381 026**	1 компл.
400	362 / 364 / 368	**9 381 027**	1 компл.

Монтажная информация

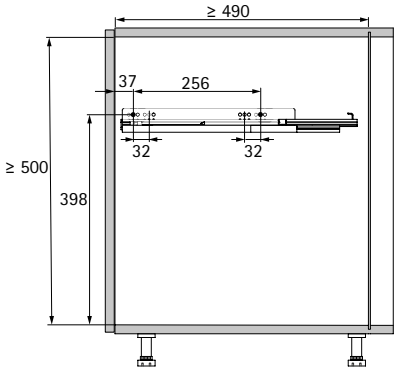

KB	LB
300	262 - 268
400	362 - 368

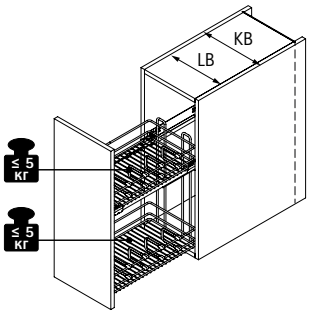

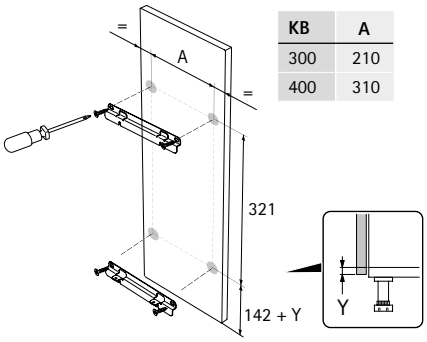

KB	A
300	210
400	310

Комплект разделителей Lario 100

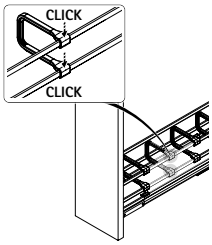

- Разделитель для ограничения пространства, подходит для выдвижных корзин Lario 100 с круглым релингом
- Может использоваться в шкафах шириной от 150 мм
- Пластик

Состав комплекта:
- 4 разделителя

Артикул / Цвет		Кол-во
антрацит	**прозрачный**	
9 381 035	**9 381 034**	1 компл.

Выдвижные корзины Lario

- 3-уровневая выдвижная корзина для высоких нижних шкафов или для высоких узких шкафов в сочетании с 2-уровневой выдвижной корзиной
- Для ширины шкафа 150 и 200 мм
- Выдвижные полки с нижней панелью HDF (5 мм) и плоским релингом
- Подходят для применения с направляющими Quadro V6 полного выдвижения, номинальной длиной 470 мм (заказываются отдельно)
- Монтаж направляющих слева, справа или по диагонали
- Нагрузочная способность 15 кг
- В комплект входят 8 разделителей
- Выдвижная корзина, сталь хромированная или с порошковым покрытием / HDF, разделители, пластик, прозрачный или цвет антрацит

Выдвижная корзина Lario 400

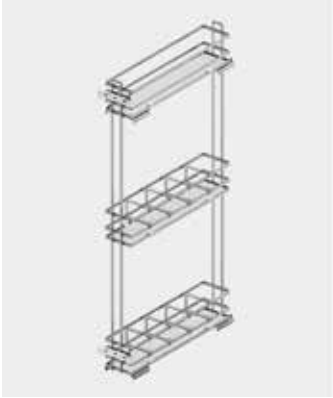

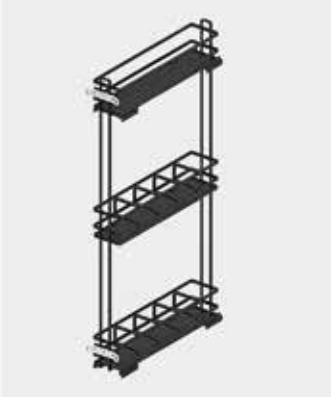

Состав комплекта:
- 1 выдвижная корзина, 3-уровневая, в собранном виде
- 2 соединителя передней панели
- 8 разделителей

Для ширины шкафа, мм	Для внутренней ширины корпуса шкафа, мм	**Артикул**		Кол-во
		хром/ белый	**антрацит**	
150	112 / 114 / 118	**9 381 014**	**9 381 016**	1 компл.
200	162 / 164 / 168	**9 381 015**	**9 381 017**	1 компл.

Монтажная информация

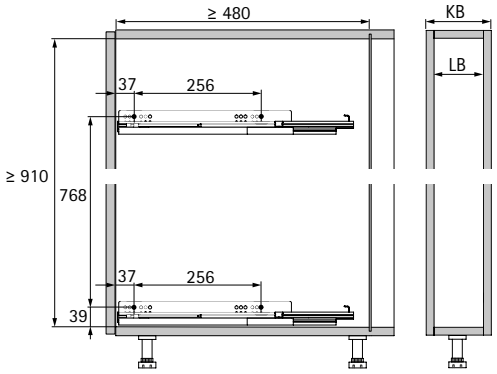

KB	LB
150	112 - 118
200	162 - 168

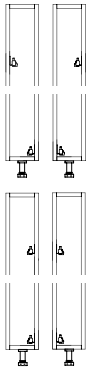

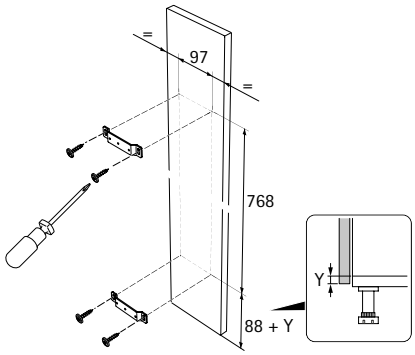

Комплект разделителей Lario 400

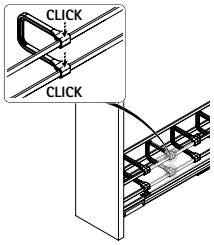

- Разделитель для ограничения пространства, подходит для выдвижных корзин Lario 400 с плоским релингом
- Может использоваться в шкафах шириной от 150 мм
- Пластик

Состав комплекта:
- 4 разделителя

Артикул / Цвет		Кол-во
антрацит	**прозрачный**	
9 381 037	**9 381 036**	1 компл.

Выдвижная корзина для моющих средств Oira

Ящик для шкафов под мойку

- В комплекте с шариковыми направляющими
- Монтаж слева или справа
- Нагрузочная способность 10 кг
- Дистанционные втулки для компенсации выступа двери входят в комплект
- Выдвижная корзина для моющих средств, сталь хромированная или с порошковым покрытием, шариковые направляющие, сталь оцинкованная, дистанционные втулки, пластик

Артикул / Цвет		Кол-во
хром	**антрацит**	
9 381 047	**9 381 048**	1 шт.

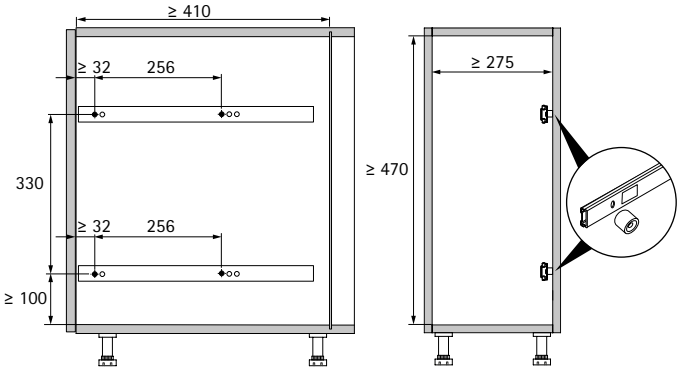

Внутренние выдвижные корзины Naro

- Внутренняя выдвижная корзина для монтажа между боковин корпуса
- Для шкафа шириной 450 мм, 600 или 900 мм
- Выдвижная полка с нижней панелью HDF (5 мм) и плоским релингом
- Подходят для применения с направляющими Quadro V6 полного выдвижения, номинальной длиной 470 мм (заказываются отдельно)
- Нагрузочная способность 15 кг
- Дистанционные адаптеры для компенсации выступа двери входят в комплект
- Внутренняя выдвижная корзина, сталь хромированная или с порошковым покрытием / HDF, дистанционные адаптеры, пластик, цвет серый или антрацит

Внутренняя выдвижная корзина Naro 400

Состав комплекта:
- 1 внутренняя выдвижная корзина
- 1 комплект дистанционных адаптеров (левый и правый)

Для ширины шкафа, мм	Для внутренней ширины корпуса шкафа, мм	**Артикул**		Кол-во
		хром/ белый	**антрацит**	
450	412/414/418	**9 381 041**	**9 381 044**	1 компл.
600	562/564/568	**9 381 042**	**9 381 045**	1 компл.
900	862/864/868	**9 381 043**	**9 381 046**	1 компл.

Монтажная информация

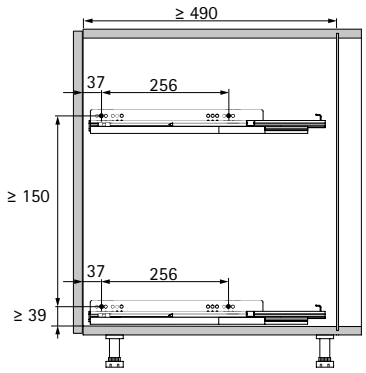

KB	LB
450	412 - 418
600	562 - 568

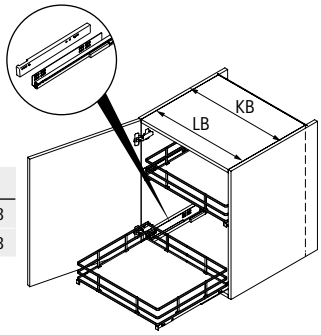

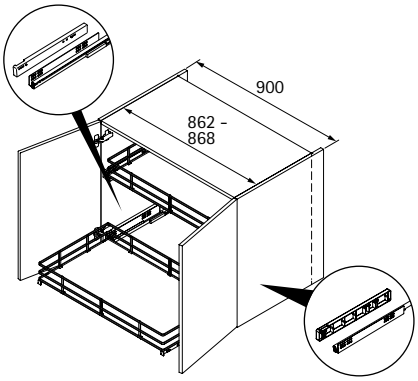

Внутренние выдвижные корзины Naro

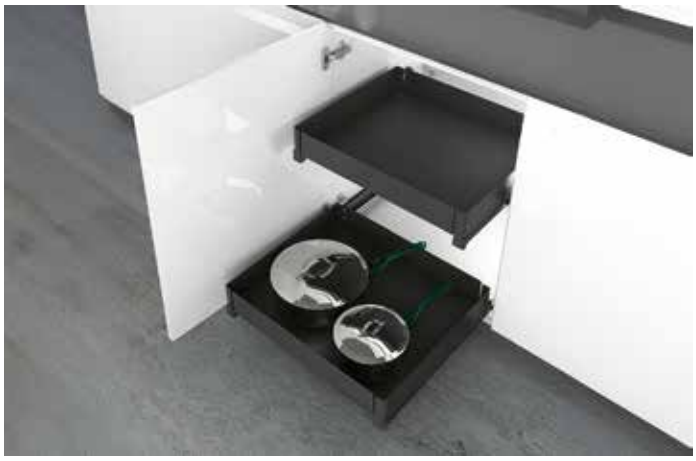

- Внутренняя выдвижная корзина для монтажа между боковин корпуса
- Для шкафа шириной 450 мм, 600 или 900 мм
- Выдвижные стальные полки с противоскользящим ковриком
- Подходят для применения с направляющими Quadro V6 полного выдвижения, номинальной длиной 470 мм (заказываются отдельно)
- Нагрузочная способность 15 кг
- Дистанционные адаптеры для компенсации выступа двери входят в комплект
- Внутренняя выдвижная корзина, сталь с порошковым покрытием, дистанционные адаптеры и противоскользящий коврик, пластик, цвет антрацит

Внутренняя выдвижная корзина Naro 200

Состав комплекта:
- 1 внутренняя выдвижная корзина
- 1 противоскользящий коврик
- 1 комплект дистанционных адаптеров (левый и правый)

Для ширины шкафа, мм	Для внутренней ширины корпуса шкафа, мм	**Артикул**	Кол-во
450	412 / 414 / 418	**9 381 038**	1 компл.
600	562 / 564 / 568	**9 381 039**	1 компл.
900	862 / 864 / 868	**9 381 040**	1 компл.

Монтажная информация

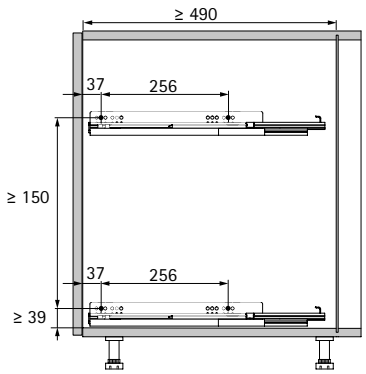

KB	LB
450	412 - 418
600	562 - 568

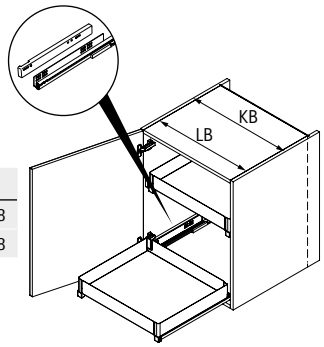

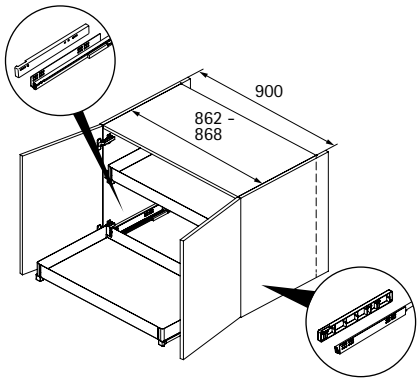

- **Поворотные системы выдвижения для угловых шкафов**
- **Salso**

- Поворотная система выдвижения для монтажа за распашной дверью
- Обеспечивает легкий доступ к содержимому
- Для угловых шкафов с шириной передней панели 400, 450 / 500 или 600 мм
- Полки могут выдвигаться по отдельности и регулироваться по высоте
- Поворотная колонна с регулировкой по высоте от 620 до 820 мм
- Встроенное демпфирование для открывания и закрывания

Комплект фурнитуры

- Поворотная колонна с регулировкой по высоте, для внутренней высоты корпуса от 620 до 820 мм
- Опорные рычаги с демпфером для открывания и закрывания
- Минимальная внутренняя глубина корпуса шкафа 465 мм
- Для ширины передней панели 400, 450 / 500 или 600 мм
- Левостороннее и правостороннее открывание
- Комплект выдвижных полок необходимо заказывать отдельно
- Поворотная колонна и опорные рычаги, сталь с порошковым покрытием

Состав комплекта:
- 1 поворотная колонна с регулировкой по высоте
- 2 опорных рычага с демпфером для открывания и закрывания

Ширина передней панели мм	Вариант	**Артикул / Цвет**		Кол-во
		серебристый	**антрацит**	
400	левая	**9 381 049**	**9 381 055**	1 компл.
400	справа	**9 381 050**	**9 381 056**	1 компл.
450/500	левая	**9 381 051**	**9 381 057**	1 компл.
450/500	справа	**9 381 052**	**9 381 058**	1 компл.
600	левая	**9 381 053**	**9 381 059**	1 компл.
600	справа	**9 381 054**	**9 381 060**	1 компл.

Схема выдвижения (на изображении показан вариант левостороннего открывания):

Комплект выдвижных полок

- Комплект выдвижных полок для передней панели шириной 400, 450, 500 или 600 мм
- Левостороннее и правостороннее открывание
- Нагрузочная способность 18 кг
- Комплект фурнитуры необходимо заказывать отдельно
- Комплект выдвижных полок 400: плоский релинг, сталь с хромированным или порошковым покрытием, нижняя панель (16 мм), цвет белый или антрацит
- Комплект выдвижных полок 300: круглый релинг, сталь, хромированная, нижняя панель (16 мм), цвет белый
- Комплект выдвижных полок 200: выдвижная стальная полка, с порошковым покрытием, цвет антрацит, в комплекте противоскользящим ковриком, пластик, цвет антрацит

Состав комплекта:
- 2 полки
- 4 опоры для полок
- 2 противоскользящих коврика (только в комплекте выдвижных полок 200)

Ширина передней панели мм	Вариант	**Артикул / наименование**				Кол-во
		1 Комплект выдвижных полок 400, хром / белый	**2 Комплект выдвижных полок 400, цвет антрацит**	**3 Комплект выдвижных полок 300, хром / белый**	**4 Комплект выдвижных полок 200, цвет антрацит**	
400	левая	**9 381 077**	**9 381 085**	**9 381 069**	**9 381 061**	1 компл.
400	справа	**9 381 078**	**9 381 086**	**9 381 070**	**9 381 062**	1 компл.
450	левая	**9 381 079**	**9 381 087**	**9 381 071**	**9 381 063**	1 компл.
450	справа	**9 381 080**	**9 381 088**	**9 381 072**	**9 381 064**	1 компл.
500	левая	**9 381 081**	**9 381 089**	**9 381 073**	**9 381 065**	1 компл.
500	справа	**9 381 082**	**9 381 090**	**9 381 074**	**9 381 066**	1 компл.
600	левая	**9 381 083**	**9 381 091**	**9 381 075**	**9 381 067**	1 компл.
600	справа	**9 381 084**	**9 381 092**	**9 381 076**	**9 381 068**	1 компл.

Выдвижные полки

Монтажная информация

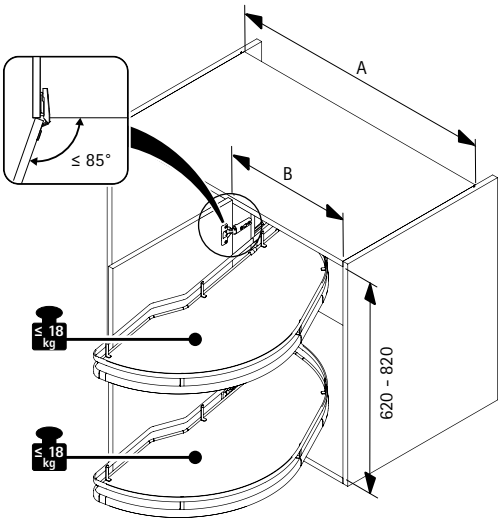

	≥ A	≥ B
400	760	360
450	860	410
500	960	460
600	960	560

	≥ A	≥ B	C
400	760	360	338
450	860	410	388
500	960	460	438
600	960	560	538

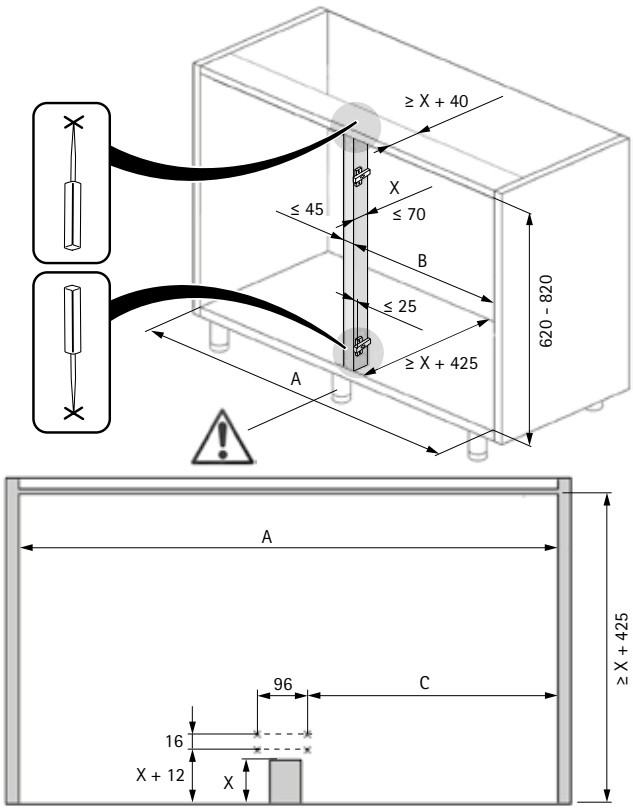

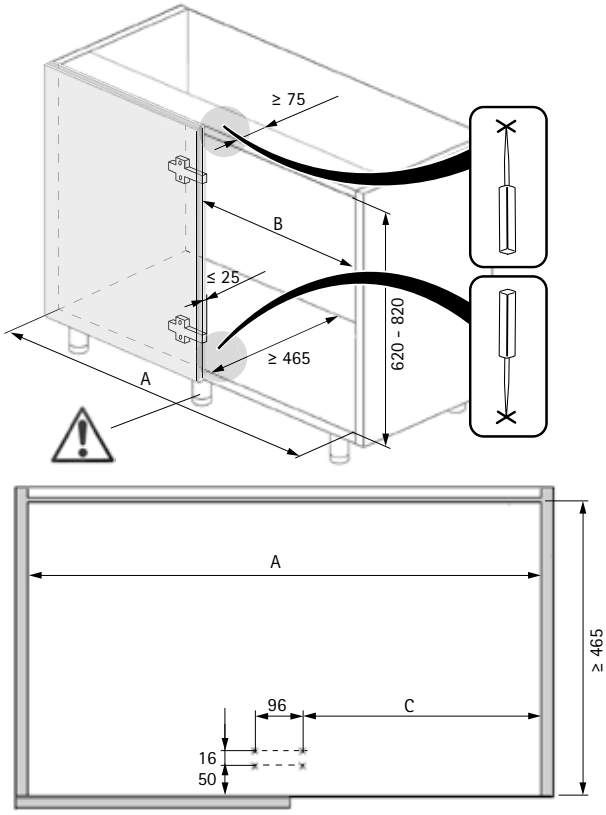

- Угловая система выдвижения для монтажа за распашной дверью
- Задние полки могут быть выдвинуты по отдельности
- Для угловых шкафов с шириной передней панели 400, 450, 500 или 600 мм
- Рама может применяться с левой и правой дверью
- С демпфером Silent System
- Комплект навесных полок или корзин необходимо заказывать отдельно
- Сталь с порошковым покрытием

Центральная рама

Состав комплекта:

- 1 рама в комплекте с направляющими, для применения слева / справа

Ширина передней панели мм	**Артикул / Цвет**		Кол-во
	серебристый	**антрацит**	
400	**9 381 093**	**9 381 097**	1 компл.
450	**9 381 094**	**9 381 098**	1 компл.
500	**9 381 095**	**9 381 099**	1 компл.
600	**9 381 096**	**9 381 100**	1 компл.

Схема выдвижения (система может быть установлена как слева, так и справа)

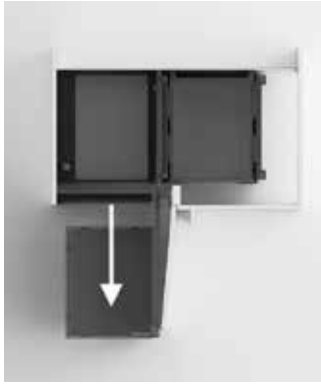

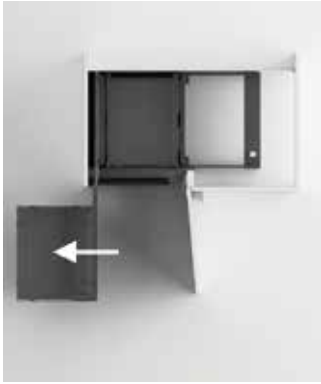

Комплект выдвижных полок 400

- Навесные полки для рамы Orta
- Нагрузочная способность: 7 кг на переднюю выдвижную полку, 11 кг на заднюю выдвижную полку
- Нижняя панель HDF (5 мм), цвет белый или антрацит
- Плоский релинг, сталь

Состав комплекта:
- 2 передние навесные полки
- 2 задние навесные полки

Ширина передней панели мм	**Артикул / Цвет**		Кол-во
	хром/ белый	**антрацит**	
400	**9 381 109**	**9 381 113**	1 компл.
450	**9 381 110**	**9 381 114**	1 компл.
500	**9 381 111**	**9 381 115**	1 компл.
600	**9 381 112**	**9 381 116**	1 компл.

Комплект навесных полок 200

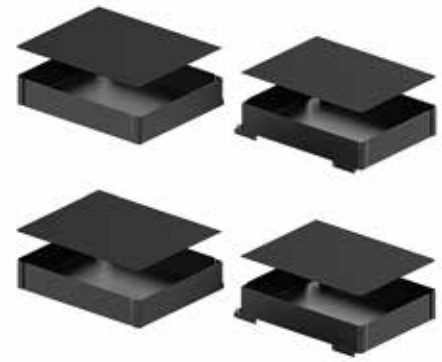

- Навесные полки для рамы Orta
- Нагрузочная способность: 7 кг на переднюю выдвижную полку, 11 кг на заднюю выдвижную полку
- Выдвижная стальная полка с противоскользящим ковриком
- Сталь с порошковым покрытием / пластик, цвет антрацит

Состав комплекта:
- 2 передние навесные полки
- 2 задние навесные полки
- 4 противоскользящих коврика

Ширина передней панели мм	**Артикул**	Кол-во
400	**9 381 105**	1 компл.
450	**9 381 106**	1 компл.
500	**9 381 107**	1 компл.
600	**9 381 108**	1 компл.

Комплект навесных корзин 100

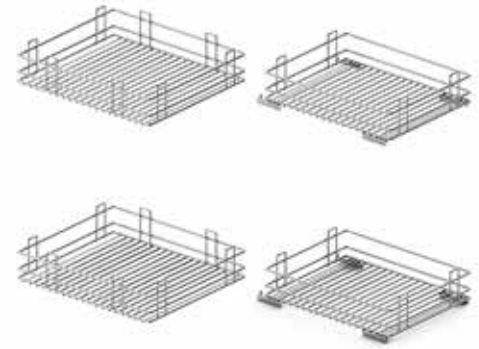

- Навесные корзины для рамы Orta
- Нагрузочная способность: 7 кг на переднюю выдвижную корзину, 11 кг на заднюю выдвижную корзину
- Сталь, хромированная

Состав комплекта:
- 2 передние навесные корзины
- 2 задние навесные корзины

Ширина передней панели мм	**Артикул**	Кол-во
400	**9 381 101**	1 компл.
450	**9 381 102**	1 компл.
500	**9 381 103**	1 компл.
600	**9 381 104**	1 компл.

Монтажная информация

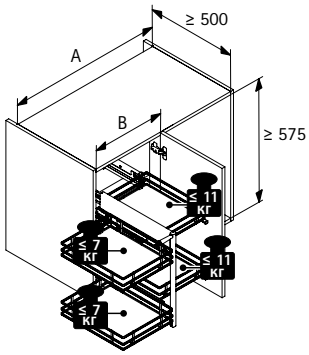

	≥ A	≥ B
400	725	340
450	755	385
500	795	420
600	945	535

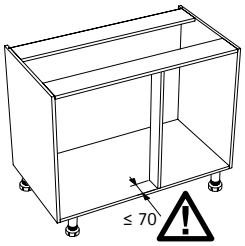

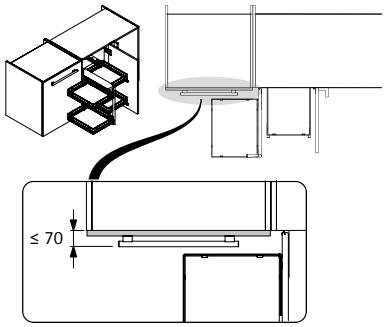

- Угловая система выдвижения с креплением к передней панели
- Для угловых шкафов с шириной передней панели 450, 500 или 600 мм
- Передние навесные полки могут переставляться по высоте
- С демпфером Silent System
- Комплект навесных полок или корзин необходимо заказывать отдельно
- Сталь с порошковым покрытием

Центральная рама

Состав комплекта:

- 1 рама в комплекте с соединителями передней панели

Ширина передней панели мм	Вариант	**Артикул / Цвет**		Кол-во
		серебристый	**антрацит**	
450	левая	**9 381 117**	**9 381 119**	1 компл.
450	справа	**9 381 118**	**9 381 120**	1 компл.

Схема выдвижения (на изображении показан вариант левостороннего открывания):

Комплект выдвижных полок 400

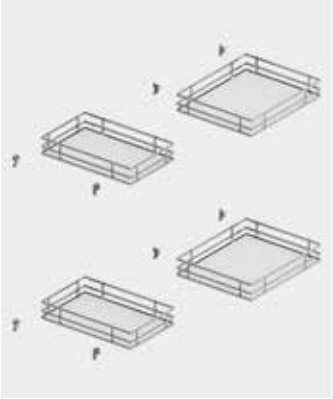

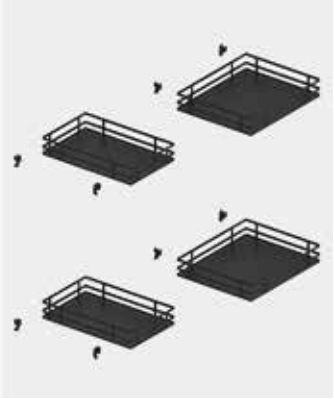

- Навесные полки для рамы Goro
- Нагрузочная способность: 7 кг на переднюю выдвижную полку, 9 кг на заднюю выдвижную полку
- Нижняя панель HDF (5 мм), цвет белый или антрацит
- Плоский релинг, сталь

Состав комплекта:
- 2 передние навесные полки
- 2 задние навесные полки

Ширина передней панели мм	**Артикул / Цвет**		Кол-во
	хром / белый	**антрацит**	
450	**9 381 123**	**9 381 124**	1 компл.

Комплект навесных полок 200

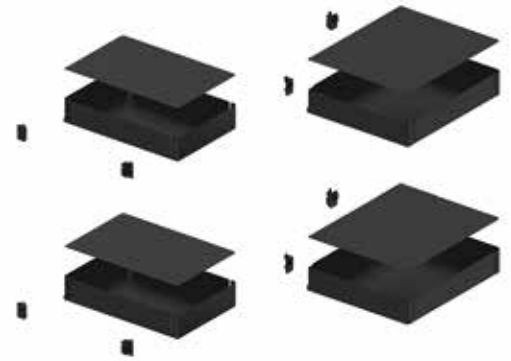

- Навесные полки для рамы Goro
- Нагрузочная способность: 7 кг на переднюю выдвижную полку, 9 кг на заднюю выдвижную полку
- Выдвижная стальная полка с противоскользящим ковриком
- Сталь с порошковым покрытием / пластик, цвет антрацит

Состав комплекта:
- 2 передние навесные полки
- 2 задние навесные полки
- 4 противоскользящих коврика

Ширина передней панели мм	**Артикул**	Кол-во
450	**9 381 122**	1 компл.

Комплект навесных корзин 100

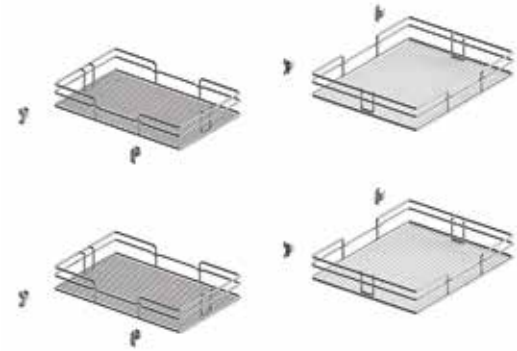

- Навесные корзины для рамы Goro
- Нагрузочная способность: 7 кг на переднюю выдвижную корзину, 9 кг на заднюю выдвижную корзину
- Сталь, хромированная

Состав комплекта:
- 2 передние навесные корзины
- 2 задние навесные корзины

Ширина передней панели мм	**Артикул**	Кол-во
450	**9 381 121**	1 компл.

Монтажная информация

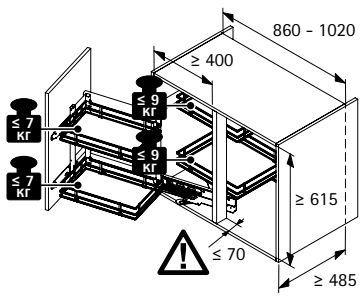

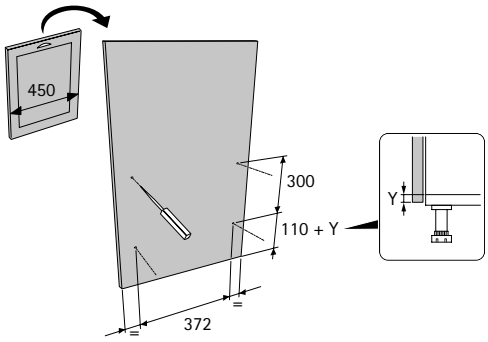

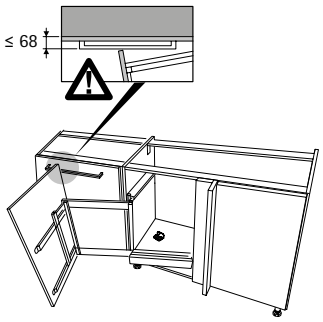

Выдвижная система Olona

- Выдвижная система со встроенным демпфером Silent System
- Доступ к содержимому возможен с двух сторон
- Полное выдвижение
- Полки/корзины могут переставляться по высоте
- Организованное и компактное хранение содержимого

Рама
- Подходит для шкафов шириной 300 и 400 мм
- Имеет регулировку по высоте 350 мм
- Навесные полки/корзины необходимо заказывать отдельно
- Сталь с порошковым покрытием

Состав комплекта:
- 1 рама с регулировкой по высоте
- 4 крепления передней панели

Центральная рама

Для ширины шкафа, мм	Минимальная внутренняя ширина корпуса мм	Внутренняя высота корпуса, мм	**Артикул / Цвет**		Кол-во
			серебристый	**антрацит**	
300	257	1600 - 1950	**9 380 992**	**9 380 994**	1 компл.
400	357	1600 - 1950	**9 380 993**	**9 380 995**	1 компл.
300	257	1900 - 2250	**9 380 996**	**9 380 998**	1 компл.
400	357	1900 - 2250	**9 380 997**	**9 380 999**	1 компл.

Направляющие полного выдвижения с демпфером Silent System для закрывания и плавным открыванием

- С демпфером Silent System
- С дополнительным демпфированием при открывании
- Минимальная внутренняя глубина корпуса шкафа 504 мм
- Для рамы Olona
- Нагрузочная способность 100 кг
- Сталь с порошковым покрытием

Цвет	**Артикул**	Кол-во
серебристый	**9 380 990**	1 компл.
антрацит	**9 380 991**	1 компл.

Выдвижная система Olona

Направляющие полного выдвижения с демпфером Silent System

- С демпфером Silent System
- Для рамы Olona
- Минимальная внутренняя глубина корпуса шкафа 494 мм
- Нагрузочная способность 100 кг
- Сталь с порошковым покрытием

Цвет	**Артикул**	Кол-во
серебристый	**9 380 988**	1 компл.
антрацит	**9 380 989**	1 компл.

Навесная полка 400

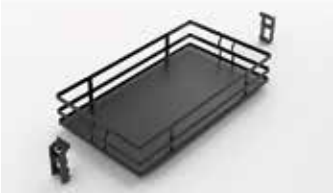

- Для крепления на раму Olona
- Нижняя панель HDF (5 мм), цвет белый или антрацит
- Плоский релинг, сталь

Ширина шкафа, мм	**Артикул / Цвет**		Кол-во
	хром / белый	**антрацит**	
300	**9 381 004**	**9 381 006**	1 шт.
400	**9 381 005**	**9 381 007**	1 шт.

Навесная полка 200

- Для крепления на раму Olona
- Выдвижная стальная полка с противоскользящим ковриком
- Сталь с порошковым покрытием / пластик, цвет антрацит

Ширина шкафа, мм	**Артикул**	Кол-во
300	**9 381 002**	1 шт.
400	**9 381 003**	1 шт.

Навесная корзина 100

- Для крепления на раму Olona
- С двойным релингом
- Сталь, хромированная

Ширина шкафа, мм	**Артикул**	Кол-во
300	**9 381 000**	1 шт.
400	**9 381 001**	1 шт.

Монтажная информация

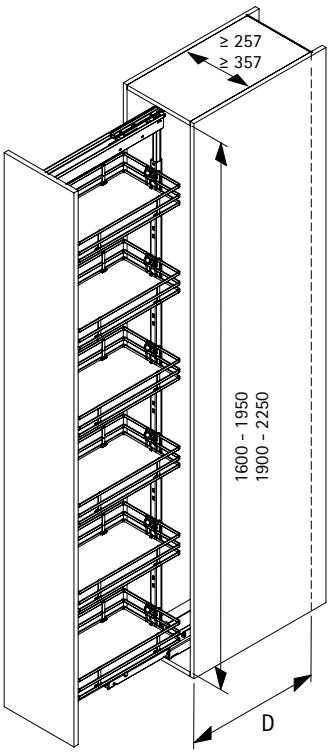

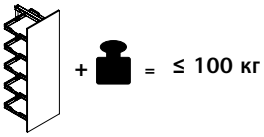

	D
9380988 / 9380989	≥ 494
9380990 / 9380991	≥ 504

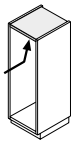

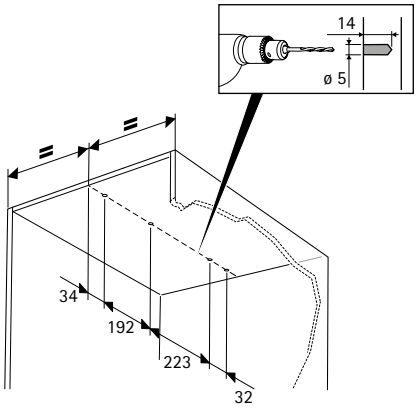

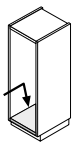

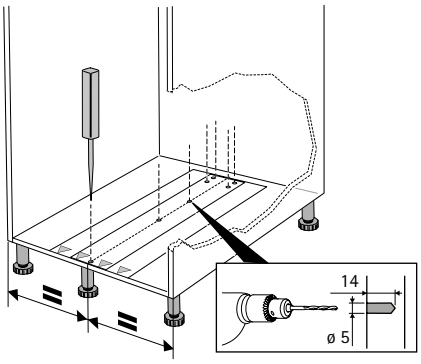

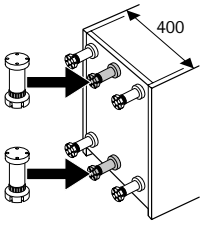

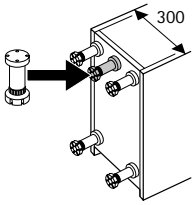

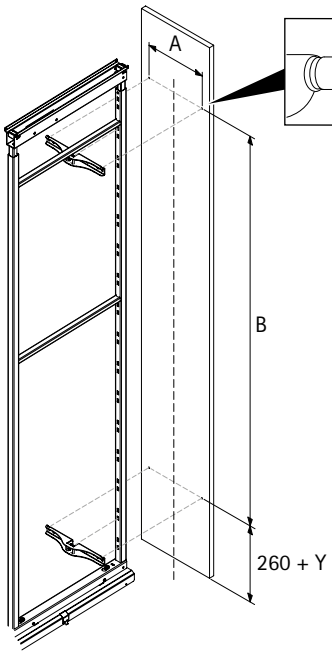

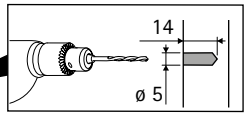

W	A
300	230
400	330

H	B
1600 - 1950	1098
1900 - 2250	1419

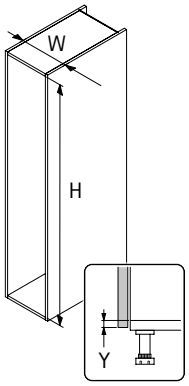

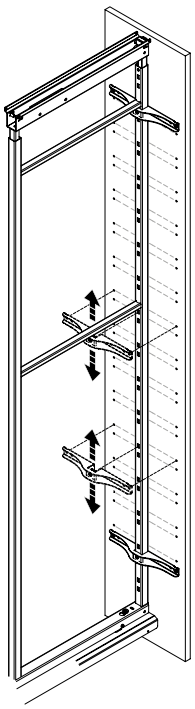

Поворотно-выдвижная система Iseo

- Поворотно-выдвижная система для высоких шкафов
- Сочетание дверных полок и выдвижных полок позволяет полностью использовать внутреннее пространство
- При открывании двери внутренний ряд полок выдвигается вперед
- Открывается большое пространство для хранения с удобной организацией
- Прямой доступ ко всему содержимому шкафа
- Система может применяться в 2-дверных шкафах без средней панели

Комплект рамы

- Полный комплект фурнитуры (без навесных полок)
- Может быть установлен как с левой, так и с правой распашной дверью
- Минимальная внутренняя глубина корпуса шкафа 495 мм
- Минимальная внутренняя высота корпуса шкафа 1695 мм
- Навесные полки необходимо заказывать отдельно
- Сталь с порошковым покрытием

Состав комплекта:
- 1 выдвижная рама
- 1 дверная рама
- 1 выдвижной механизм с направляющими
- Крепления

Ширина шкафа, мм	**Артикул / Цвет**		Кол-во
	серебристый	**антрацит**	
600	**9 381 008**	**9 381 009**	1 компл.

Комплект выдвижных полок 400

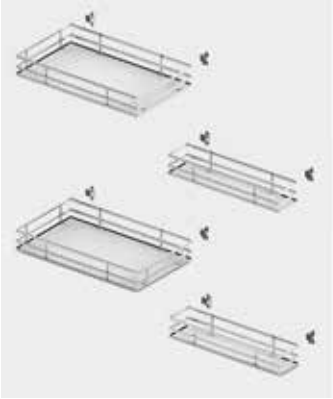

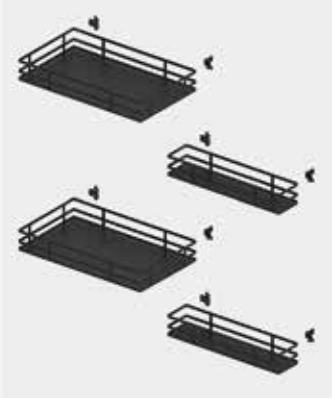

- Для крепления к выдвижной и дверной раме Iseo
- Нижняя панель HDF (5 мм), цвет белый или антрацит
- Плоский релинг, сталь

Состав комплекта:
- 2 навесные полки для выдвижной рамы (грузоподъемность каждой 10 кг)
- 2 навесные полки для дверной рамы (грузоподъемность каждой 5 кг)

Ширина шкафа, мм	**Артикул / Цвет**		Кол-во
	хром/ белый	**антрацит**	
600	**9 381 010**	**9 381 011**	1 компл.

Комплект навесных полок 200

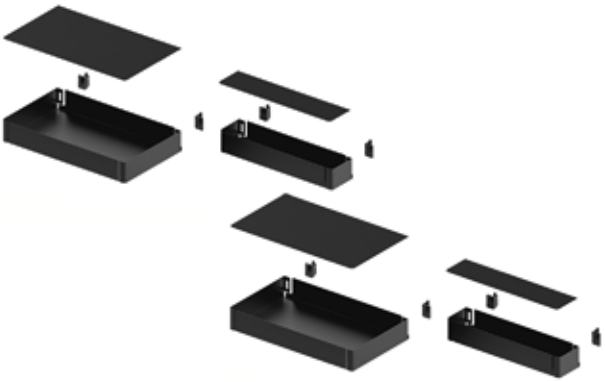

- Для крепления к выдвижной и дверной раме Iseo
- Выдвижная стальная полка с противоскользящим ковриком
- Сталь с порошковым покрытием / пластик, цвет антрацит

Состав комплекта:
- 2 навесные полки для выдвижной рамы (грузоподъемность каждой 10 кг)
- 2 навесные полки для дверной рамы (грузоподъемность каждой 5 кг)
- 4 противоскользящих коврика

Ширина шкафа, мм	**Артикул**	Кол-во
600	**9 381 012**	1 компл.

Монтажная информация

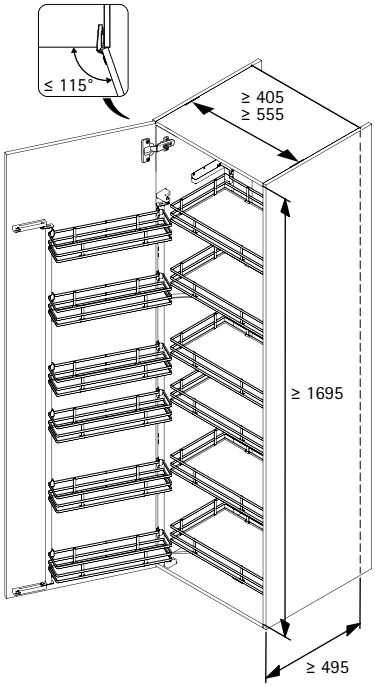

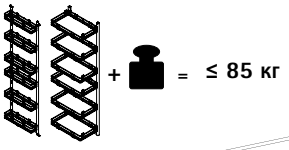

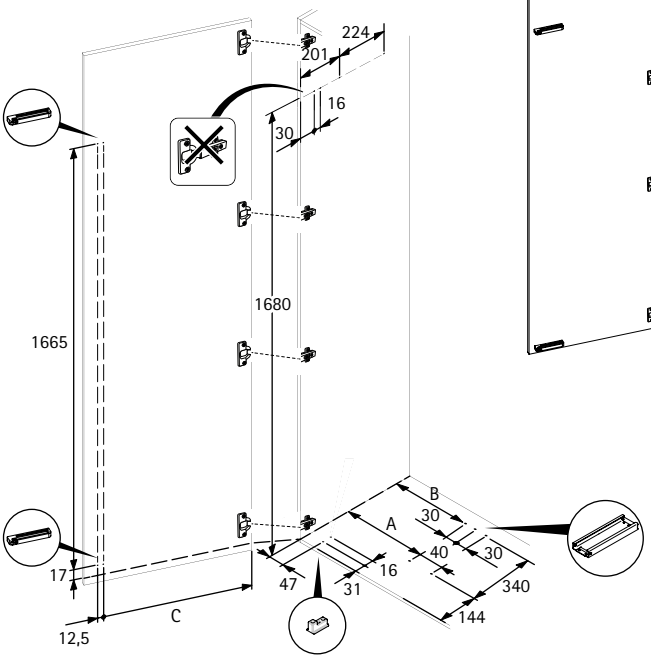

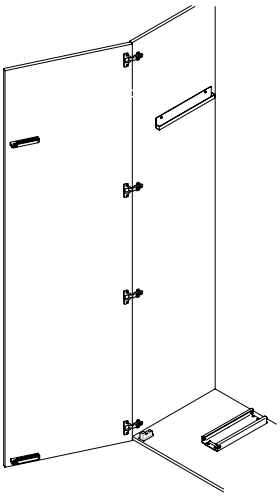

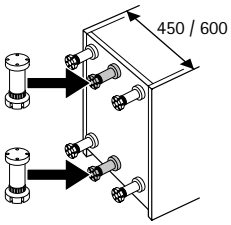

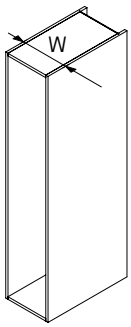

W	450	600
A	204	279
B	194	269
C	404	554

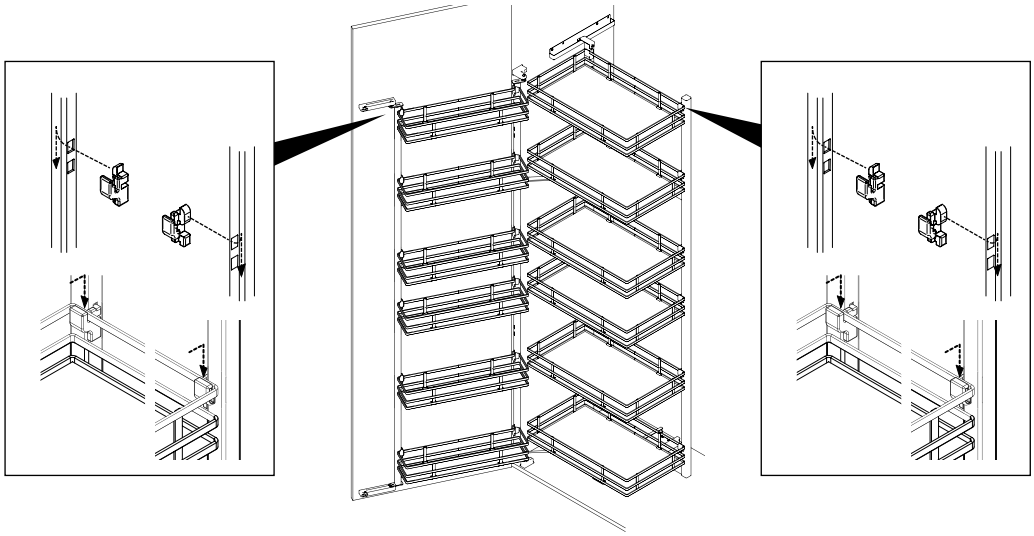

IT'S ALL
IN HETTICH

20542_Interior_Fittings_07/2025_HMV_RU

Hettich