Твоя индивидуальность:
Система выдвижных ящиков AvanTech YOU

Technik für Möbel

Hettich

Система выдвижных ящиков AvanTech YOU с двойными боковинами

Твоя индивидуальность – AvanTech YOU
Новая система выдвижных ящиков AvanTech YOU привлекает разнообразием и свободой дизайна благодаря невидимым технологиям, отличному исполнению, а также эффективной клиентоориентированной продуктовой концепцией.
Индивидуализация дизайна: ящик AvanTech YOU отличается безупречным стилем за счет изящных гладких боковин толщиной всего 13 мм. И благодаря возможности реализовать любые идеи.

Воспользуйтесь множеством умных функций: один ящик, два вида направляющих и различные удобные функции. Гибкое сочетание компонентов и при этом единая карта сверления.
Эффективное и экономичное производство: продуманная концепция единой платформы, возможность адаптировать продукт для различных процессов производства и сборки гарантируют экономичность производства при широком ассортименте продуктов.

Разнообразие и гибкость при проектировании мебели: Различные формы, цвета и материалы позволяют повторить дизайн мебели внутри.

Множество вариантов для индивидуализации: гибкость дизайна в каждой детали. Дизайн-профили и накладки DesignCapes позволяют расставить привлекательные акценты.

Идеальная точность: AvanTech YOU - это сочетание технологии, функциональности и превосходных ходовых качеств для соответствия самым взыскательным требованиям.

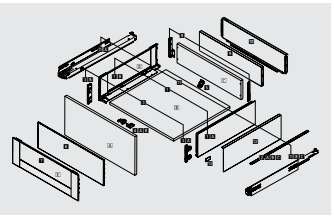

AvanTech YOU
- Обзор ассортимента 4 – 5
- Сборочный чертеж 6
- Обзор компонентов 7

Ящик AvanTech YOU
- Высота 77 мм 8 – 11
- Высота 101 мм 12 – 15
- Высота 139 мм 16 – 19

Короб AvanTech YOU
- Высота 187 мм 20 – 23
- Высота 251 мм 24 – 27

Короб AvanTech YOU Inlay
- Высота 187 мм 28 – 31

AvanTech YOU
- Задние стенки 32 – 36
- Передняя панель для внутреннего ящика / короба 38 – 45

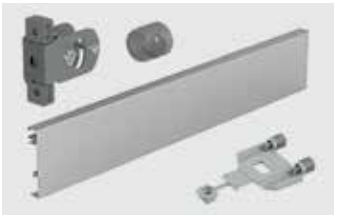

Декоративные компоненты AvanTech YOU / Прочие принадлежности
- Декоративные компоненты 46 – 48
- Прочие принадлежности 49 – 51
- Организации внутреннего пространства, обзор ассортимента 69

Дополнительные продукты
- Системы для сбора и сортировки мусора за фасадом 86 – 90
- Выдвижная корзина для белья 91
- Производственная техника 93 – 107

Направляющие для AvanTech YOU
- Actro YOU 52 – 53
- Механизм открывания Push to open Silent для Actro YOU 54 – 55
- Quadro YOU 56 – 57, 60 – 61
- Механизм открывания Push to open Silent для Quadro YOU 58 – 59

Система выдвижных ящиков AvanTech YOU с двойными боковинами

- **Обзор ассортимента**
- **Сталь с порошковым покрытием, цвет серебристый / белый / антрацит**

Ящик, высота 77 мм

8 - 11

Ящик, высота 101 мм

12 - 15

Ящик, высота 139 мм

16 - 19

Короб, высота 187 мм

20 - 23

Короб, высота 251 мм

24 - 27

Короб Inlay, высота 187 мм

28 - 31

Задние стенки

32 - 36

Внутренний ящик, высота 101 / 139 мм, внутренний короб, высота 187 мм

38 - 45

Декоративные компоненты

46 - 48

Прочие принадлежности

49 - 51

Направляющие Actro YOU / Quadro YOU

52 - 61

Механизм Push to open Silent

54 - 55, 58 - 59

Система выдвижных ящиков AvanTech YOU с двойными боковинами

- **Обзор ассортимента**
- **Сталь с порошковым покрытием, цвет серебристый / белый / антрацит**

Узкий нижний шкаф

62

Высокий шкаф

63

Шкаф для хранения

64

Ящик с вырезом под мойку

65 - 66

Организации внутреннего пространства

68 - 69

Сборочный чертеж

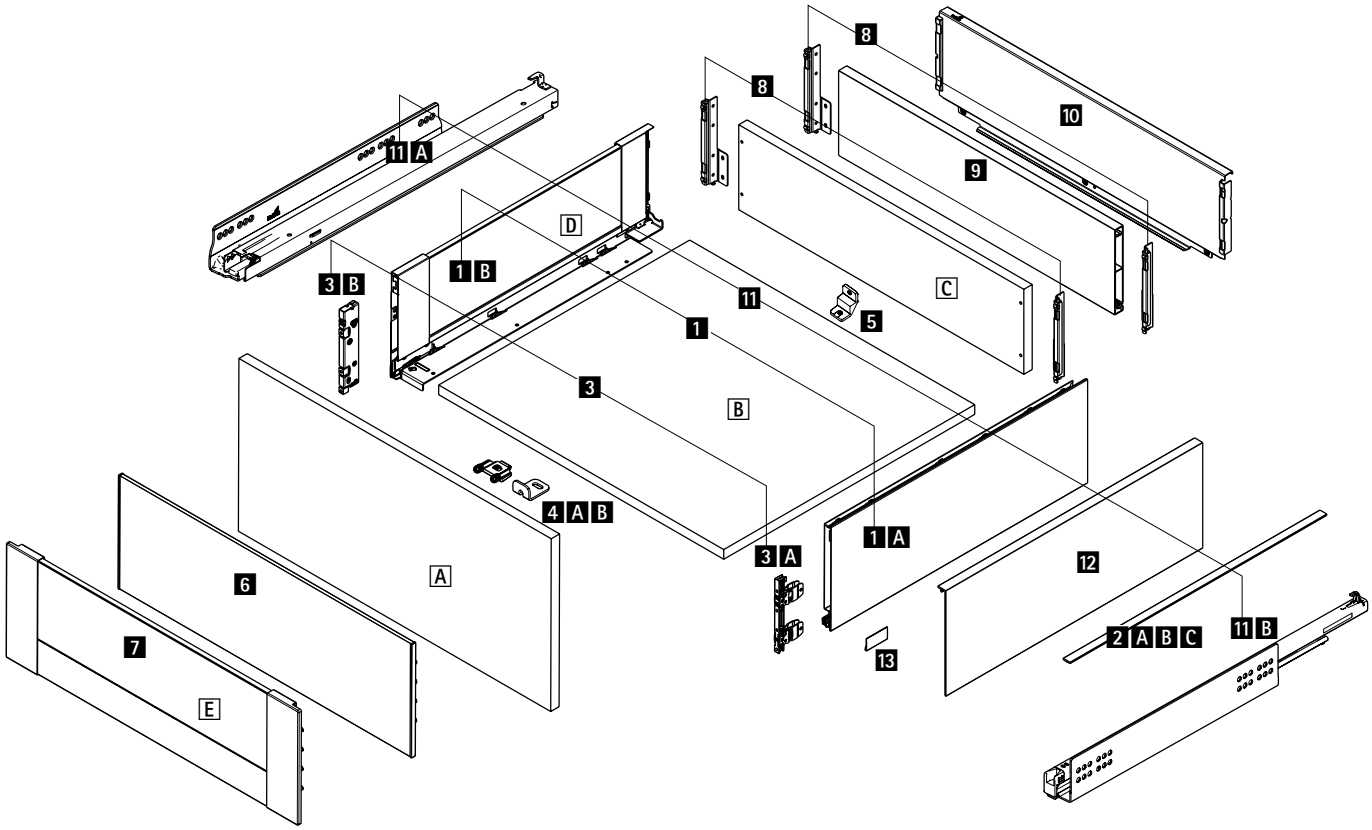

Компоненты системы AvanTech YOU

Основные компоненты

1 Боковины ящика, левая и правая

- 1 A AvanTech YOU **или**
- 1 B AvanTech YOU Inlay

2 Дизайн-профили для установки сверху боковины AvanTech YOU

A Передняя панель, см. варианты передней панели

3 Соединители передней панели, левый и правый

- 3 A для AvanTech YOU **или**
- 3 B для AvanTech YOU Inlay

4 A / B Стабилизатор передней панели ящика / внутреннего ящика

C Задняя стенка, см. варианты задней стенки

5 Стабилизатор задней стенки

Варианты передней панели

A Передняя панель

6 Передняя панель внутреннего ящика / короба

7 Передняя панель внутреннего ящика / короба из материала по выбору

Варианты задней стенки

C Деревянная задняя стенка

8 Соединитель для задней стенки, левый и правый

9 Задняя стенка для нарезки под размер

10 Стальная задняя стенка для стандартной ширины корпуса

Декоративные компоненты

2 A / B / C Дизайн-профиль в цвет боковины ящика / в акцентном цвете / с возможностью индивидуализации

12 Накладка DesignCape

13 Накладка с логотипом

Направляющие

11 A Направляющие Actro YOU полного выдвижения

11 B 11 A Направляющие Quadro YOU полного выдвижения

Деревянные компоненты в размер

A Передняя панель

B Дно ящика

C Деревянная задняя стенка

D AvanTech YOU Inlay - вставки из материала по выбору

E Передняя панель внутреннего ящика из материала по выбору

Система выдвижных ящиков AvanTech YOU с двойными боковинами

- **Высота ящика 77 мм**
- **Сталь с порошковым покрытием, цвет серебристый / белый / антрацит**

1 Комплект боковин ящика, высота 77 мм

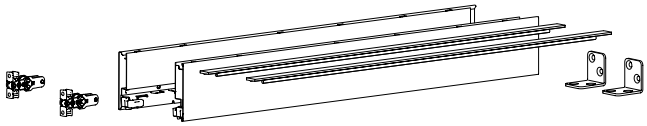

- Встроенная вертикальная, боковая регулировки и регулировка наклона
- Сталь с порошковым покрытием

Состав комплекта:

- 1 2 боковины ящика, левая и правая
- 2 2 дизайн-профиля в цвет боковины
- 3 2 соединителя передней панели под прикручивание
- 5 2 стабилизатора задней стенки
- Крепеж

Примечание:

- Декоративные компоненты см. на стр 46 - 48

Номинальная длина, мм	Артикул / поверхность			Кол-во
	серебристая	белая	антрацит	
400	**9 255 240**	**9 255 280**	**9 255 320**	1 компл.
450	**9 255 241**	**9 255 281**	**9 255 321**	1 компл.
500	**9 255 242**	**9 255 282**	**9 255 322**	1 компл.
550	**9 255 243**	**9 255 283**	**9 255 323**	1 компл.

5 Стабилизатор задней стенки

- Для деревянной задней стенки, высота 77 мм
- 1 шт. для ширины корпуса < 600 мм; 2 шт. для ширины корпуса ≥ 600 мм;
  3 шт. для ширины корпуса ≥ 800 мм; 4 шт. для ширины корпуса = 1200 мм
- Сталь

Артикул	Кол-во
0 079 665	1/100 шт.*

*** возможен заказ неполной упаковки**

Система выдвижных ящиков AvanTech YOU с двойными боковинами

- **Высота ящика 77 мм**
- **Сталь с порошковым покрытием, цвет серебристый / белый / антрацит**

Техническая информация / монтажная ситуация

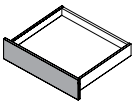

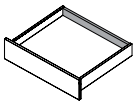

* Все размеры идентичны для Actro YOU и Quadro YOU

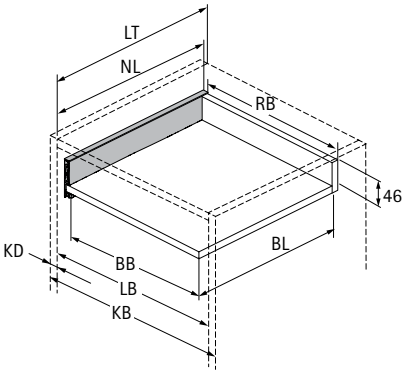

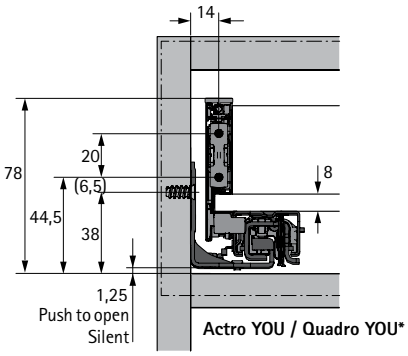

Actro YOU / Quadro YOU*

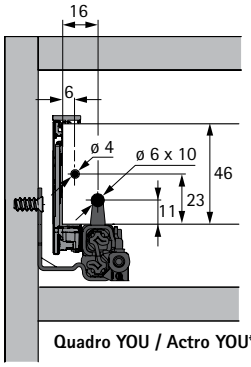

Quadro YOU / Actro YOU*

BB Ширина дна ящика	KB Ширина корпуса	NL Номинальная длина	LB Внутренняя ширина корпуса
BL Длина дна ящика	RB Ширина задней стенки	KD Толщина боковины корпуса	LT Внутренняя глубина корпуса

Размеры	мм
BL	NL - 26
BB	LB - 24
RB	LB - 24
LT	NL + 3

Монтажные размеры для направляющих Actro YOU / Quadro YOU

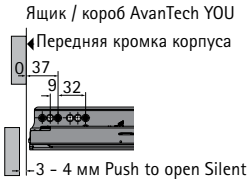

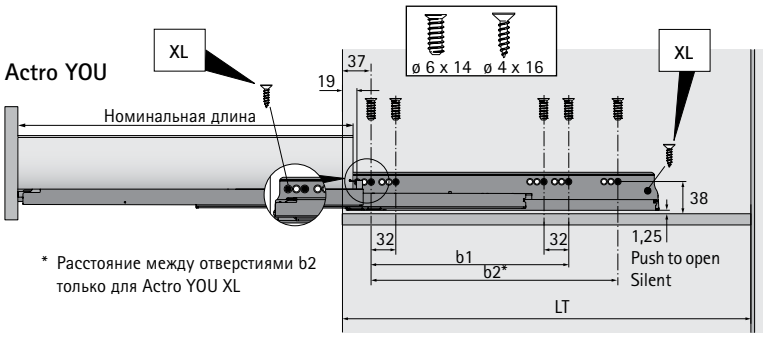

* Расстояние между отверстиями b2 только для Actro YOU XL

Номинальная длина мм	Расстояние между отверстиями мм b1	b2*
270	160	
300	160	
350	224	
400	224	
450	256	288
500	256	320
550	256	320
600	256	320
650	256	416

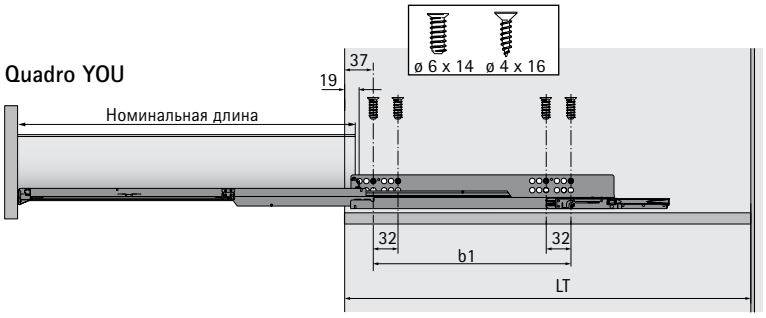

Дополнительно

- Варианты задней стенки 32 - 36
- Варианты передней панели внутреннего ящика 38 - 45
- Декоративные компоненты 46 - 48
- Производственная техника 93 - 107
- Направляющие Actro YOU / Quadro YOU 52 - 61
- Механизм Push to open Silent 54 - 55, 58 - 59
- Критерии качества 108

Система выдвижных ящиков AvanTech YOU с двойными боковинами

- **Высота ящика 77 мм**
- **Сталь с порошковым покрытием, цвет серебристый / белый / антрацит**

1 A Боковина ящика, высота 77 мм

- 2 A / B / C Дизайн-профиль заказывается отдельно
- 3 A Соединитель передней панели заказывается отдельно
- Встроенная вертикальная, боковая регулировки и регулировка наклона
- Сталь с порошковым покрытием

Номинальная длина, мм	**Артикул / поверхность / сторона**						Кол-во
	серебристая		**белая**		**антрацит**		
	левая	**правая**	**левая**	**правая**	**левая**	**правая**	
400	**9 255 000**	**9 255 001**	**9 255 080**	**9 255 081**	**9 255 160**	**9 255 161**	10 шт.
450	**9 255 002**	**9 255 003**	**9 255 082**	**9 255 083**	**9 255 162**	**9 255 163**	10 шт.
500	**9 255 004**	**9 255 005**	**9 255 084**	**9 255 085**	**9 255 164**	**9 255 165**	10 шт.
550	**9 255 006**	**9 255 007**	**9 255 086**	**9 255 087**	**9 255 166**	**9 255 167**	10 шт.

2 A Дизайн-профиль в цвет боковины ящика

- Профиль для установки сверху боковины
- Под защелкивание
- Пластик

Номинальная длина, мм	**Артикул / поверхность**			Кол-во
	серебристая	**белая**	**антрацит**	
400	**9 255 807**	**9 255 816**	**9 255 825**	1/200 шт.*
450	**9 255 808**	**9 255 817**	**9 255 826**	1/200 шт.*
500	**9 255 809**	**9 255 818**	**9 255 827**	1/200 шт.*
550	**9 255 810**	**9 255 819**	**9 255 828**	200 шт.

*** возможен заказ неполной упаковки**

Система выдвижных ящиков AvanTech YOU с двойными боковинами

- **Высота ящика 77 мм**
- **Сталь с порошковым покрытием, цвет серебристый / белый / антрацит**

3 A Соединитель передней панели, высота 77 мм

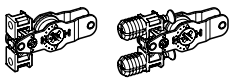

- Под прикручивание или под запрессовку
- Сталь

Монтаж	**Артикул**	Кол-во
под прикручивание	**9 255 832**	1/100 шт.*
под запрессовку	**9 255 833**	1/100 шт.*

5 Стабилизатор задней стенки

- Для деревянной задней стенки, высота 77 мм
- 1 шт. для ширины корпуса < 600 мм;
  2 шт. для ширины корпуса ≥ 600 мм;
  3 шт. для ширины корпуса ≥ 800 мм;
  4 шт. для ширины корпуса = 1200 мм
- Сталь

Артикул	Кол-во
0 079 665	1/100 шт.*

*** возможен заказ неполной упаковки**

Дополнительно

- Варианты задней стенки 32 - 36
- Варианты передней панели внутреннего ящика 38 - 45
- Декоративные компоненты 46 - 48
- Производственная техника 93 - 107
- Направляющие Actro YOU / Quadro YOU 52 - 61
- Механизм Push to open Silent 54 - 55, 58 - 59
- Критерии качества 108

Система выдвижных ящиков AvanTech YOU с двойными боковинами

- **Высота ящика 101 мм**
- **Сталь с порошковым покрытием, цвет серебристый / белый / антрацит**

1 Комплект боковин ящика, высота 101 мм

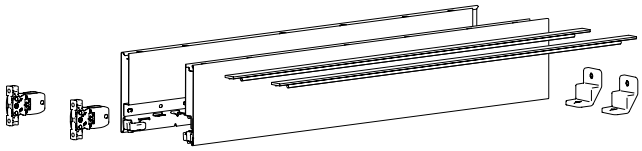

- Встроенная вертикальная, боковая регулировки и регулировка наклона
- Сталь с порошковым покрытием

Состав комплекта:
- 1 2 боковины ящика, левая и правая
- 2 2 дизайн-профиля в цвет боковины
- 3 2 соединителя передней панели под прикручивание
- 5 2 стабилизатора задней стенки
- Крепеж

Примечание:
- Декоративные компоненты см. на стр 46 - 48

Номинальная длина, мм	Артикул / поверхность			Кол-во
	серебристая	белая	антрацит	
270	**9 255 244**	**9 255 284**	**9 255 324**	1 компл.
300	**9 255 245**	**9 255 285**	**9 255 325**	1 компл.
350	**9 255 246**	**9 255 286**	**9 255 326**	1 компл.
400	**9 255 247**	**9 255 287**	**9 255 327**	1 компл.
450	**9 255 248**	**9 255 288**	**9 255 328**	1 компл.
500	**9 255 249**	**9 255 289**	**9 255 329**	1 компл.
550	**9 255 250**	**9 255 290**	**9 255 330**	1 компл.
600	**9 255 251**	**9 255 291**	**9 255 331**	1 компл.
650	**9 255 252**	**9 255 292**	**9 255 332**	1 компл.

5 Стабилизатор задней стенки

- Для деревянных или алюминиевых задних стенок
- 1 шт. для ширины корпуса ≥ 600 мм; 2 шт. для ширины корпуса ≥ 800 мм;
  3 шт. для ширины корпуса = 1200 мм
- Пластик

Артикул	Кол-во
9 257 702	1/200 шт.*

*** возможен заказ неполной упаковки**

Система выдвижных ящиков AvanTech YOU с двойными боковинами

- **Высота ящика 101 мм**
- **Сталь с порошковым покрытием, цвет серебристый / белый / антрацит**

Техническая информация / монтажная ситуация

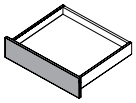

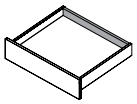

* Все размеры идентичны для Actro YOU и Quadro YOU

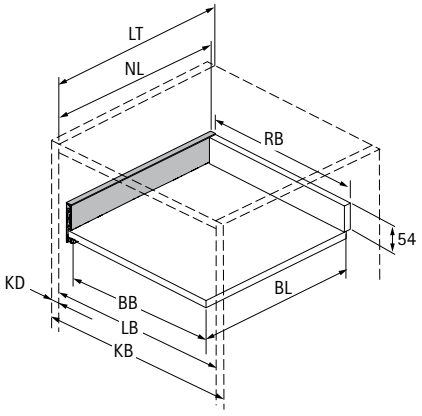

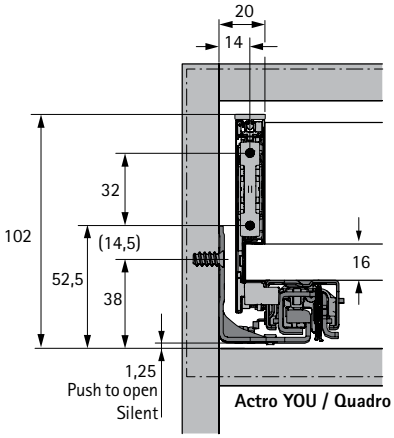

Actro YOU / Quadro YOU*

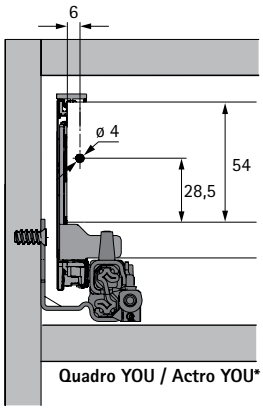

Quadro YOU / Actro YOU*

BB Ширина дна ящика	KB Ширина корпуса	NL Номинальная длина	LB Внутренняя ширина корпуса
BL Длина дна ящика	RB Ширина задней стенки	KD Толщина боковины корпуса	LT Внутренняя глубина корпуса

Размеры		мм
BL		NL - 21
BB		LB - 24
RB		LB - 24
LT		NL + 3
LT	Внутренний ящик / внутренний короб	NL + 12
LT	Внутренний ящик / внутренний короб Push to open Push to open Silent	NL + 21

Монтажные размеры для направляющих Actro YOU / Quadro YOU

Ящик / короб AvanTech YOU

Внутренний ящик / внутренний короб AvanTech YOU

Push to open Silent
Push to open

Actro YOU

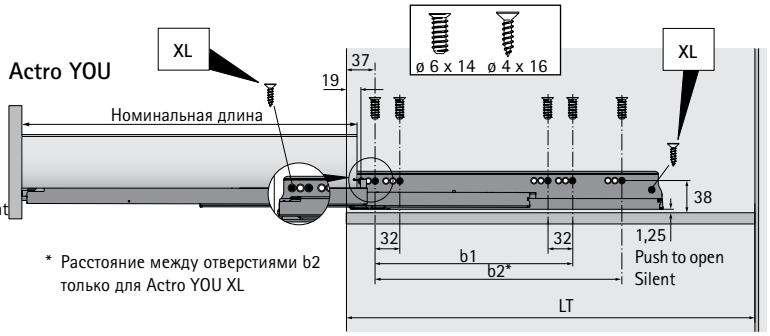

* Расстояние между отверстиями b2 только для Actro YOU XL

Quadro YOU

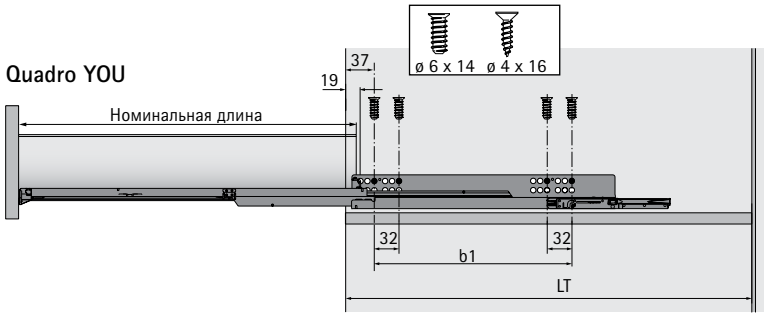

Номинальная длина мм	Расстояние между отверстиями мм b1	b2*
270	160	
300	160	
350	224	
400	224	
450	256	288
500	256	320
550	256	320
600	256	320
650	256	416

Дополнительно

- Варианты задней стенки 32 - 36
- Варианты передней панели внутреннего ящика 38 - 45
- Декоративные компоненты 46 - 48
- Производственная техника 93 - 107
- Направляющие Actro YOU / Quadro YOU 52 - 61
- Механизм Push to open Silent 54 - 55, 58 - 59
- Критерии качества 108

Система выдвижных ящиков AvanTech YOU с двойными боковинами

- **Высота ящика 101 мм**
- **Сталь с порошковым покрытием, цвет серебристый / белый / антрацит**

1 A Боковина ящика, высота 101 мм

- 2 A / B / C Дизайн-профиль заказывается отдельно
- 3 A Соединитель передней панели заказывается отдельно
- 12 DesignCape заказывается отдельно
- Встроенная вертикальная, боковая регулировки и регулировка наклона
- Сталь с порошковым покрытием

Номинальная длина, мм	**Артикул / поверхность / сторона**						Кол-во
	серебристая		**белая**		**антрацит**		
	левая	**правая**	**левая**	**правая**	**левая**	**правая**	
270	**9 255 008**	**9 255 009**	**9 255 088**	**9 255 089**	**9 255 168**	**9 255 169**	20 шт.
300	**9 255 010**	**9 255 011**	**9 255 090**	**9 255 091**	**9 255 170**	**9 255 171**	20 шт.
350	**9 255 012**	**9 255 013**	**9 255 092**	**9 255 093**	**9 255 172**	**9 255 173**	20 шт.
400	**9 255 014**	**9 255 015**	**9 255 094**	**9 255 095**	**9 255 174**	**9 255 175**	20 шт.
450	**9 255 016**	**9 255 017**	**9 255 096**	**9 255 097**	**9 255 176**	**9 255 177**	20 шт.
500	**9 255 018**	**9 255 019**	**9 255 098**	**9 255 099**	**9 255 178**	**9 255 179**	20 шт.
550	**9 255 020**	**9 255 021**	**9 255 100**	**9 255 101**	**9 255 180**	**9 255 181**	20 шт.
600	**9 255 022**	**9 255 023**	**9 255 102**	**9 255 103**	**9 255 182**	**9 255 183**	20 шт.
650	**9 255 024**	**9 255 025**	**9 255 104**	**9 255 105**	**9 255 184**	**9 255 185**	20 шт.

2 A Дизайн-профиль в цвет боковины ящика

- Профиль для установки сверху боковины
- Под защелкивание
- Пластик

Номинальная длина, мм	**Артикул / поверхность**			Кол-во
	серебристая	**белая**	**антрацит**	
270	**9 255 804**	**9 255 813**	**9 255 822**	1/200 шт.*
300	**9 255 805**	**9 255 814**	**9 255 823**	1/200 шт.*
350	**9 255 806**	**9 255 815**	**9 255 824**	1/200 шт.*
400	**9 255 807**	**9 255 816**	**9 255 825**	1/200 шт.*
450	**9 255 808**	**9 255 817**	**9 255 826**	1/200 шт.*
500	**9 255 809**	**9 255 818**	**9 255 827**	1/200 шт.*
550	**9 255 810**	**9 255 819**	**9 255 828**	200 шт.
600	**9 255 811**	**9 255 820**	**9 255 829**	200 шт.
650	**9 255 812**	**9 255 821**	**9 255 830**	200 шт.

*** возможен заказ неполной упаковки**

Система выдвижных ящиков AvanTech YOU с двойными боковинами

- **Высота ящика 101 мм**
- **Сталь с порошковым покрытием, цвет серебристый / белый / антрацит**

3 A Соединитель передней панели, высота 101 мм

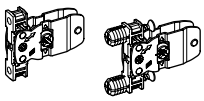

- Под прикручивание или под запрессовку
- Сталь

Монтаж	**Артикул**	Кол-во
под прикручивание	**9 255 835**	1/200 шт.*
под запрессовку	**9 255 836**	1/200 шт.*

5 Стабилизатор задней стенки

- Для деревянных или алюминиевых задних стенок
- 1 шт. для ширины корпуса ≥ 600 мм;
  2 шт. для ширины корпуса ≥ 800 мм;
  3 шт. для ширины корпуса = 1200 мм
- Пластик

Артикул	Кол-во
9 257 702	1/200 шт.*

*** возможен заказ неполной упаковки**

Дополнительно

- Варианты задней стенки 32 - 36
- Варианты передней панели внутреннего ящика 38 - 45
- Декоративные компоненты 46 - 48
- Производственная техника 93 - 107
- Направляющие Actro YOU / Quadro YOU 52 - 61
- Механизм Push to open Silent 54 - 55, 58 - 59
- Критерии качества 108

Система выдвижных ящиков AvanTech YOU с двойными боковинами

- **Высота ящика 139 мм**
- **Сталь с порошковым покрытием, цвет серебристый / белый / антрацит**

1 Комплект боковин ящика, высота 139 мм

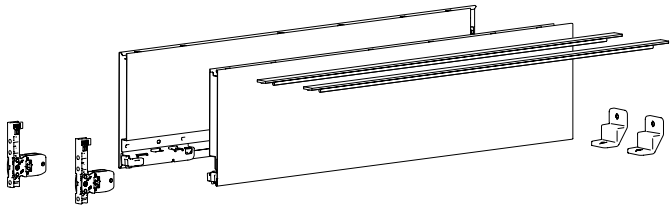

- Встроенная вертикальная, боковая регулировки и регулировка наклона
- Сталь с порошковым покрытием

Состав комплекта:

- 1 2 боковины ящика, левая и правая
- 2 2 дизайн-профиля в цвет боковины
- 3 2 соединителя передней панели под прикручивание
- 5 2 стабилизатора задней стенки
- Крепеж

Примечание:

- Декоративные компоненты см. на стр 46 - 48

Номинальная длина, мм	Артикул / поверхность			Кол-во
	серебристая	белая	антрацит	
270	**9 255 253**	**9 255 293**	**9 255 333**	1 компл.
300	**9 255 254**	**9 255 294**	**9 255 334**	1 компл.
350	**9 255 255**	**9 255 295**	**9 255 335**	1 компл.
400	**9 255 256**	**9 255 296**	**9 255 336**	1 компл.
450	**9 255 257**	**9 255 297**	**9 255 337**	1 компл.
500	**9 255 258**	**9 255 298**	**9 255 338**	1 компл.
550	**9 255 259**	**9 255 299**	**9 255 339**	1 компл.
600	**9 255 260**	**9 255 300**	**9 255 340**	1 компл.
650	**9 255 261**	**9 255 301**	**9 255 341**	1 компл.

5 Стабилизатор задней стенки

- Для деревянных или алюминиевых задних стенок
- 1 шт. для ширины корпуса ≥ 600 мм; 2 шт. для ширины корпуса ≥ 800 мм;
  3 шт. для ширины корпуса = 1200 мм
- Пластик

Артикул	Кол-во
9 257 702	1/200 шт.*

*** возможен заказ неполной упаковки**

Система выдвижных ящиков AvanTech YOU с двойными боковинами

- **Высота ящика 139 мм**
- **Сталь с порошковым покрытием, цвет серебристый / белый / антрацит**

Техническая информация / монтажная ситуация

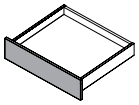

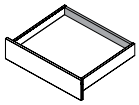

* Все размеры идентичны для Actro YOU и Quadro YOU

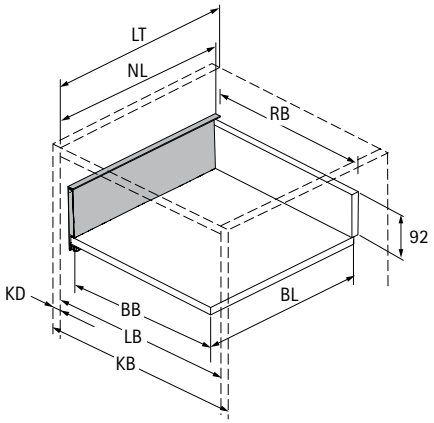

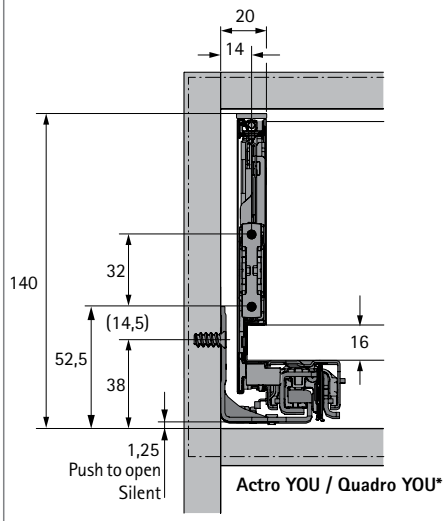

Actro YOU / Quadro YOU*

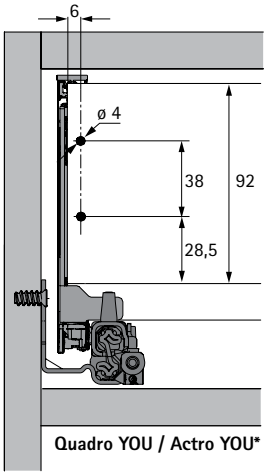

Quadro YOU / Actro YOU*

BB Ширина дна ящика	KB Ширина корпуса	NL Номинальная длина	LB Внутренняя ширина корпуса
BL Длина дна ящика	RB Ширина задней стенки	KD Толщина боковины корпуса	LT Внутренняя глубина корпуса

Размеры		мм
BL		NL - 21
BB		LB - 24
RB		LB - 24
LT		NL + 3
LT	Внутренний ящик / внутренний короб	NL + 12
LT	Внутренний ящик / внутренний короб Push to open Push to open Silent	NL + 21

Монтажные размеры для направляющих Actro YOU / Quadro YOU

Ящик / короб AvanTech YOU

Внутренний ящик / внутренний короб AvanTech YOU

Номинальная длина мм	Расстояние между отверстиями мм b1	b2*
270	160	
300	160	
350	224	
400	224	
450	256	288
500	256	320
550	256	320
600	256	320
650	256	416

Actro YOU

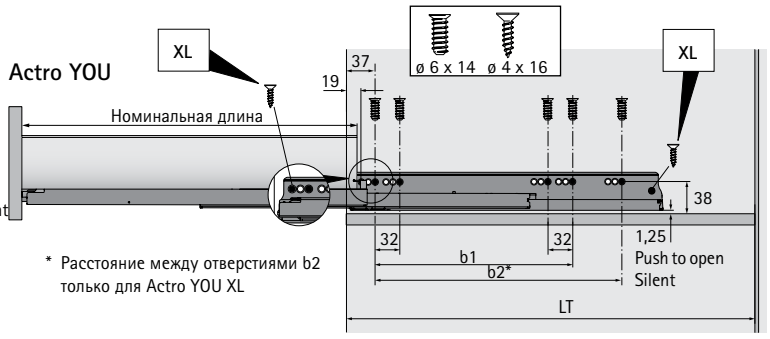

* Расстояние между отверстиями b2 только для Actro YOU XL

Quadro YOU

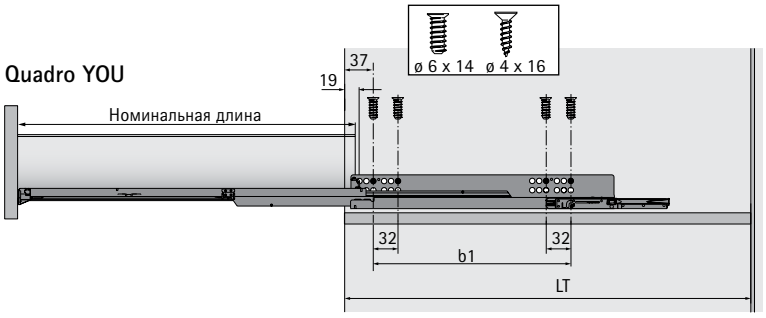

Дополнительно

- Варианты задней стенки 32 - 36
- Варианты передней панели внутреннего ящика 38 - 45
- Декоративные компоненты 46 - 48
- Производственная техника 93 - 107
- Направляющие Actro YOU / Quadro YOU 52 - 61
- Механизм Push to open Silent 54 - 55, 58 - 59
- Критерии качества 108

Система выдвижных ящиков AvanTech YOU с двойными боковинами

- **Высота ящика 139 мм**
- **Сталь с порошковым покрытием, цвет серебристый / белый / антрацит**

1 A Боковина ящика, высота 139 мм

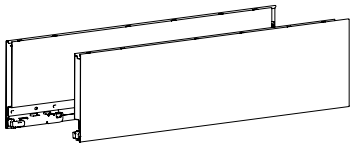

- 2 A / B / C Дизайн-профиль заказывается отдельно
- 3 A Соединитель передней панели заказывается отдельно
- Встроенная вертикальная, боковая регулировки и регулировка наклона
- Сталь с порошковым покрытием

Номинальная длина, мм	**Артикул / поверхность / сторона**						Кол-во
	серебристая		**белая**		**антрацит**		
	левая	**правая**	**левая**	**правая**	**левая**	**правая**	
270	**9 255 026**	**9 255 027**	**9 255 106**	**9 255 107**	**9 255 186**	**9 255 187**	20 шт.
300	**9 255 028**	**9 255 029**	**9 255 108**	**9 255 109**	**9 255 188**	**9 255 189**	20 шт.
350	**9 255 030**	**9 255 031**	**9 255 110**	**9 255 111**	**9 255 190**	**9 255 191**	20 шт.
400	**9 255 032**	**9 255 033**	**9 255 112**	**9 255 113**	**9 255 192**	**9 255 193**	20 шт.
450	**9 255 034**	**9 255 035**	**9 255 114**	**9 255 115**	**9 255 194**	**9 255 195**	20 шт.
500	**9 255 036**	**9 255 037**	**9 255 116**	**9 255 117**	**9 255 196**	**9 255 197**	20 шт.
550	**9 255 038**	**9 255 039**	**9 255 118**	**9 255 119**	**9 255 198**	**9 255 199**	20 шт.
600	**9 255 040**	**9 255 041**	**9 255 120**	**9 255 121**	**9 255 200**	**9 255 201**	20 шт.
650	**9 255 042**	**9 255 043**	**9 255 122**	**9 255 123**	**9 255 202**	**9 255 203**	20 шт.

2 A Дизайн-профиль в цвет боковины ящика

- Профиль для установки сверху боковины
- Под защелкивание
- Пластик

Номинальная длина, мм	**Артикул / поверхность**			Кол-во
	серебристая	**белая**	**антрацит**	
270	**9 255 804**	**9 255 813**	**9 255 822**	1/200 шт.*
300	**9 255 805**	**9 255 814**	**9 255 823**	1/200 шт.*
350	**9 255 806**	**9 255 815**	**9 255 824**	1/200 шт.*
400	**9 255 807**	**9 255 816**	**9 255 825**	1/200 шт.*
450	**9 255 808**	**9 255 817**	**9 255 826**	1/200 шт.*
500	**9 255 809**	**9 255 818**	**9 255 827**	1/200 шт.*
550	**9 255 810**	**9 255 819**	**9 255 828**	200 шт.
600	**9 255 811**	**9 255 820**	**9 255 829**	200 шт.
650	**9 255 812**	**9 255 821**	**9 255 830**	200 шт.

*** возможен заказ неполной упаковки**

Система выдвижных ящиков AvanTech YOU с двойными боковинами

- **Высота ящика 139 мм**
- **Сталь с порошковым покрытием, цвет серебристый / белый / антрацит**

3 A Соединитель передней панели, высота 139 мм

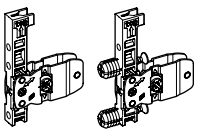

- Под прикручивание или под запрессовку
- Сталь

Монтаж	**Артикул**	Кол-во
под прикручивание	**9 257 884**	1/200 шт.*
под запрессовку	**9 257 885**	1/200 шт.*

5 Стабилизатор задней стенки

- Для деревянных или алюминиевых задних стенок
- 1 шт. для ширины корпуса ≥ 600 мм;
  2 шт. для ширины корпуса ≥ 800 мм;
  3 шт. для ширины корпуса = 1200 мм
- Пластик

Артикул	Кол-во
9 257 702	1/200 шт.*

*** возможен заказ неполной упаковки**

Дополнительно

- Варианты задней стенки 32 - 36
- Варианты передней панели внутреннего ящика 38 - 45
- Декоративные компоненты 46 - 48
- Производственная техника 93 - 107
- Направляющие Actro YOU / Quadro YOU 52 - 61
- Механизм Push to open Silent 54 - 55, 58 - 59
- Критерии качества 108

Система выдвижных ящиков AvanTech YOU с двойными боковинами

- **Короб, высота 187 мм**
- **Сталь с порошковым покрытием, цвет серебристый / белый / антрацит**

1 Комплект боковин ящика, высота 187 мм

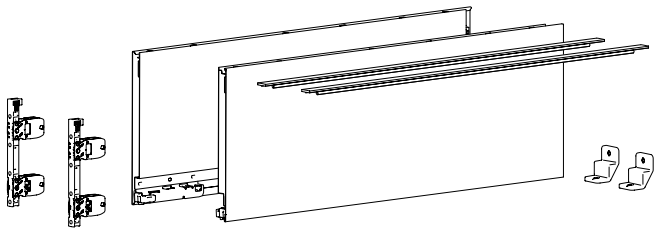

- Встроенная вертикальная, боковая регулировки и регулировка наклона
- Сталь с порошковым покрытием

Состав комплекта:

- 1 2 боковины ящика, левая и правая
- 2 2 дизайн-профиля в цвет боковины
- 3 2 соединителя передней панели под прикручивание
- 5 2 стабилизатора задней стенки
- Крепеж

Примечание:

- Декоративные компоненты см. на стр 46 - 48

Номинальная длина, мм	Артикул / поверхность			Кол-во
	серебристая	белая	антрацит	
270	**9 255 262**	**9 255 302**	**9 255 342**	1 компл.
300	**9 255 263**	**9 255 303**	**9 255 343**	1 компл.
350	**9 255 264**	**9 255 304**	**9 255 344**	1 компл.
400	**9 255 265**	**9 255 305**	**9 255 345**	1 компл.
450	**9 255 266**	**9 255 306**	**9 255 346**	1 компл.
500	**9 255 267**	**9 255 307**	**9 255 347**	1 компл.
550	**9 255 268**	**9 255 308**	**9 255 348**	1 компл.
600	**9 255 269**	**9 255 309**	**9 255 349**	1 компл.
650	**9 255 270**	**9 255 310**	**9 255 350**	1 компл.

5 Стабилизатор задней стенки

- Для деревянных или алюминиевых задних стенок
- 1 шт. для ширины корпуса ≥ 600 мм; 2 шт. для ширины корпуса ≥ 800 мм;
  3 шт. для ширины корпуса = 1200 мм
- Пластик

Артикул	Кол-во
9 257 702	1/200 шт.*

*** возможен заказ неполной упаковки**

Система выдвижных ящиков AvanTech YOU с двойными боковинами

- **Короб, высота 187 мм**
- **Сталь с порошковым покрытием, цвет серебристый / белый / антрацит**

Техническая информация / монтажная ситуация

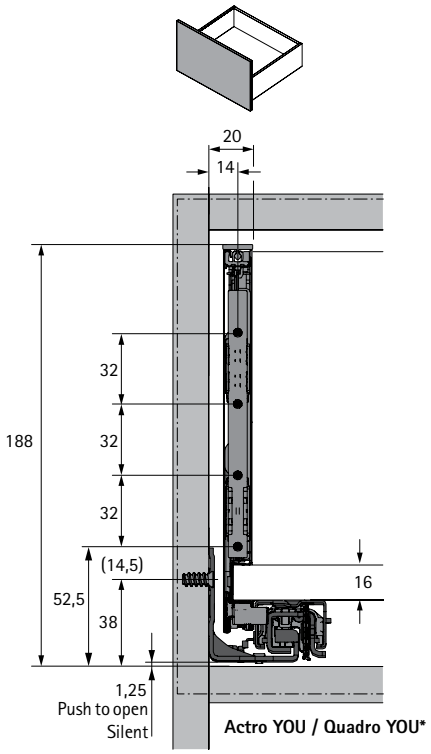

Actro YOU / Quadro YOU*

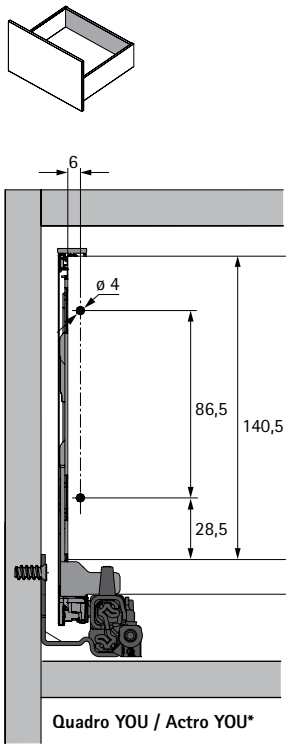

Quadro YOU / Actro YOU*

* Все размеры идентичны для Actro YOU и Quadro YOU

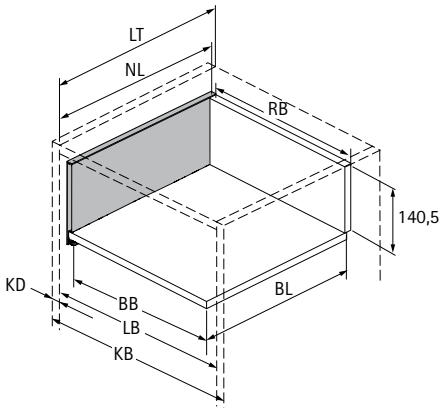

Размеры		мм
BL		NL - 21
BB		LB - 24
RB		LB - 24
LT		NL + 3
LT	Внутренний ящик / внутренний короб	NL + 12
LT	Внутренний ящик / внутренний короб Push to open Push to open Silent	NL + 21

BB Ширина дна ящика	KB Ширина корпуса	NL Номинальная длина	LB Внутренняя ширина корпуса
BL Длина дна ящика	RB Ширина задней стенки	KD Толщина боковины корпуса	LT Внутренняя глубина корпуса

Монтажные размеры для направляющих Actro YOU / Quadro YOU

Ящик / короб AvanTech YOU

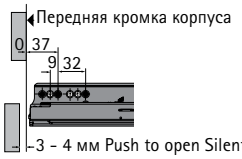

Внутренний ящик / внутренний короб AvanTech YOU

Push to open Silent
Push to open

Actro YOU

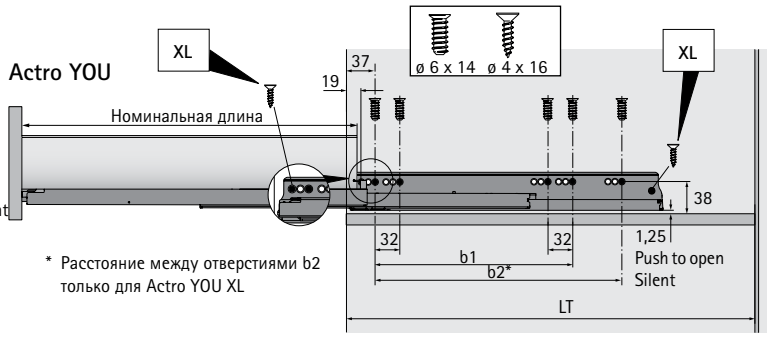

* Расстояние между отверстиями b2 только для Actro YOU XL

Quadro YOU

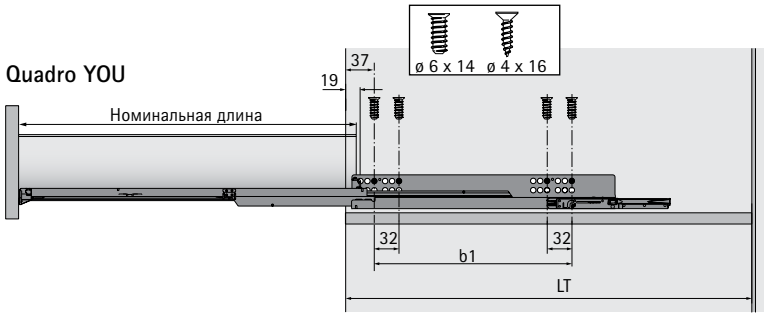

Номинальная длина мм	Расстояние между отверстиями мм b1	b2*
270	160	
300	160	
350	224	
400	224	
450	256	288
500	256	320
550	256	320
600	256	320
650	256	416

Дополнительно

- Варианты задней стенки 32 - 36
- Варианты передней панели внутреннего ящика 38 - 45
- Декоративные компоненты 46 - 48
- Производственная техника 93 - 107
- Направляющие Actro YOU / Quadro YOU 52 - 61
- Механизм Push to open Silent 54 - 55, 58 - 59
- Критерии качества 108

Система выдвижных ящиков AvanTech YOU с двойными боковинами

- **Короб, высота 187 мм**
- **Сталь с порошковым покрытием, цвет серебристый / белый / антрацит**

1 A Боковина ящика, высота 187 мм

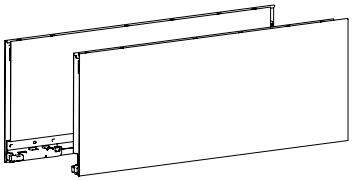

- 2 A / B / C Дизайн-профиль заказывается отдельно
- 3 A Соединитель передней панели заказывается отдельно
- 12 Накладка DesignCape заказывается отдельно
- Встроенная вертикальная, боковая регулировки и регулировка наклона
- Сталь с порошковым покрытием

Номинальная длина, мм	**Артикул / поверхность / сторона**						Кол-во
	серебристая		**белая**		**антрацит**		
	левая	**правая**	**левая**	**правая**	**левая**	**правая**	
270	**9 255 044**	**9 255 045**	**9 255 124**	**9 255 125**	**9 255 204**	**9 255 205**	10 шт.
300	**9 255 046**	**9 255 047**	**9 255 126**	**9 255 127**	**9 255 206**	**9 255 207**	10 шт.
350	**9 255 048**	**9 255 049**	**9 255 128**	**9 255 129**	**9 255 208**	**9 255 209**	10 шт.
400	**9 255 050**	**9 255 051**	**9 255 130**	**9 255 131**	**9 255 210**	**9 255 211**	10 шт.
450	**9 255 052**	**9 255 053**	**9 255 132**	**9 255 133**	**9 255 212**	**9 255 213**	10 шт.
500	**9 255 054**	**9 255 055**	**9 255 134**	**9 255 135**	**9 255 214**	**9 255 215**	10 шт.
550	**9 255 056**	**9 255 057**	**9 255 136**	**9 255 137**	**9 255 216**	**9 255 217**	10 шт.
600	**9 255 058**	**9 255 059**	**9 255 138**	**9 255 139**	**9 255 218**	**9 255 219**	10 шт.
650	**9 255 060**	**9 255 061**	**9 255 140**	**9 255 141**	**9 255 220**	**9 255 221**	10 шт.

2 A Дизайн-профиль в цвет боковины ящика

- Профиль для установки сверху боковины
- Под защелкивание
- Пластик

Номинальная длина, мм	**Артикул / поверхность**			Кол-во
	серебристая	**белая**	**антрацит**	
270	**9 255 804**	**9 255 813**	**9 255 822**	1/200 шт.*
300	**9 255 805**	**9 255 814**	**9 255 823**	1/200 шт.*
350	**9 255 806**	**9 255 815**	**9 255 824**	1/200 шт.*
400	**9 255 807**	**9 255 816**	**9 255 825**	1/200 шт.*
450	**9 255 808**	**9 255 817**	**9 255 826**	1/200 шт.*
500	**9 255 809**	**9 255 818**	**9 255 827**	1/200 шт.*
550	**9 255 810**	**9 255 819**	**9 255 828**	200 шт.
600	**9 255 811**	**9 255 820**	**9 255 829**	200 шт.
650	**9 255 812**	**9 255 821**	**9 255 830**	200 шт.

*** возможен заказ неполной упаковки**

- **Короб, высота 187 мм**
- **Сталь с порошковым покрытием, цвет серебристый / белый / антрацит**

3 A Соединитель передней панели, высота 187 / 251 мм

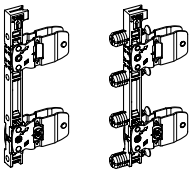

- Под прикручивание или под запрессовку
- Сталь

Монтаж	**Артикул**	Кол-во
под прикручивание	**9 255 838**	1/200 шт.*
под запрессовку	**9 255 839**	1/200 шт.*

5 Стабилизатор задней стенки

- Для деревянных или алюминиевых задних стенок
- 1 шт. для ширины корпуса ≥ 600 мм;
  2 шт. для ширины корпуса ≥ 800 мм;
  3 шт. для ширины корпуса = 1200 мм
- Пластик

Артикул	Кол-во
9 257 702	1/200 шт.*

*** возможен заказ неполной упаковки**

Дополнительно

- Варианты задней стенки 32 - 36
- Варианты передней панели внутреннего ящика 38 - 45
- Декоративные компоненты 46 - 48
- Производственная техника 93 - 107
- Направляющие Actro YOU / Quadro YOU 52 - 61
- Механизм Push to open Silent 54 - 55, 58 - 59
- Критерии качества 108

Система выдвижных ящиков AvanTech YOU с двойными боковинами

- **Короб, высота 251 мм**
- **Сталь с порошковым покрытием, цвет серебристый / белый / антрацит**

1 Комплект боковин ящика, высота 251 мм

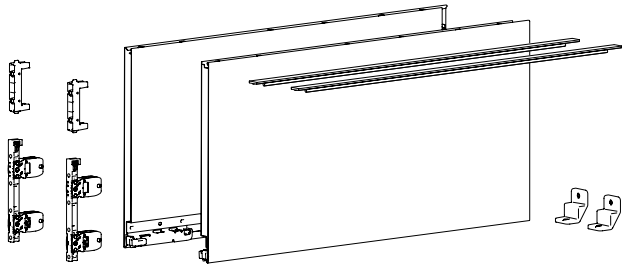

- Встроенная вертикальная, боковая регулировки и регулировка наклона
- Сталь с порошковым покрытием

Состав комплекта:

- 1 2 боковины ящика, левая и правая
- 2 2 дизайн-профиля в цвет боковины
- 3 2 соединителя передней панели под прикручивание
- 3 2 соединителя-стабилизатора передней панели под прикручивание
- 5 2 стабилизатора задней стенки
- Крепеж

Примечание:

- Декоративные компоненты см. на стр 46 - 48

Номинальная длина, мм	Артикул / поверхность			Кол-во
	серебристая	белая	антрацит	
350	**9 255 273**	**9 255 313**	**9 255 353**	1 компл.
400	**9 255 274**	**9 255 314**	**9 255 354**	1 компл.
450	**9 255 275**	**9 255 315**	**9 255 355**	1 компл.
500	**9 255 276**	**9 255 316**	**9 255 356**	1 компл.
550	**9 255 277**	**9 255 317**	**9 255 357**	1 компл.
600	**9 255 278**	**9 255 318**	**9 255 358**	1 компл.
650	**9 255 279**	**9 255 319**	**9 255 359**	1 компл.

5 Стабилизатор задней стенки

- Для деревянных или алюминиевых задних стенок
- 1 шт. для ширины корпуса ≥ 600 мм; 2 шт. для ширины корпуса ≥ 800 мм;
  3 шт. для ширины корпуса = 1200 мм
- Пластик

Артикул	Кол-во
9 257 702	1/200 шт.*

*** возможен заказ неполной упаковки**

Система выдвижных ящиков AvanTech YOU с двойными боковинами

- **Короб, высота 251 мм**
- **Сталь с порошковым покрытием, цвет серебристый / белый / антрацит**

Техническая информация / монтажная ситуация

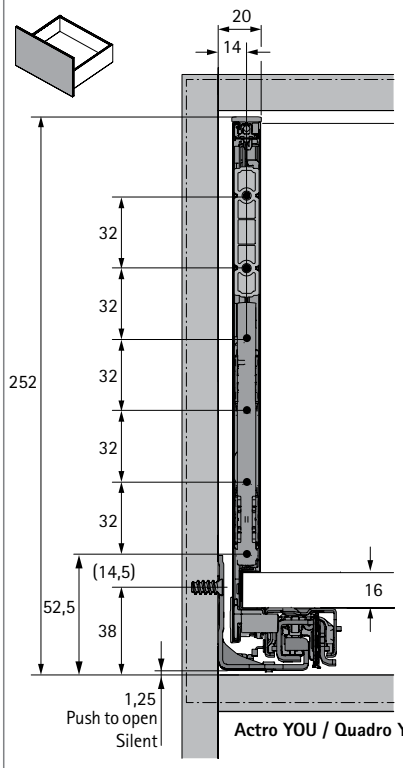

Actro YOU / Quadro YOU*

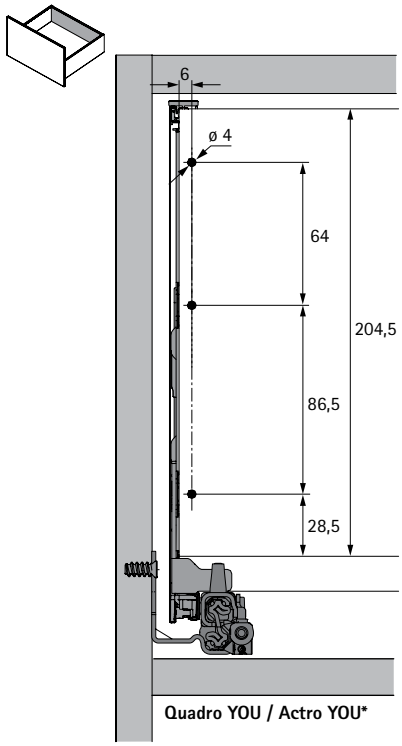

Quadro YOU / Actro YOU*

* Все размеры идентичны для Actro YOU и Quadro YOU

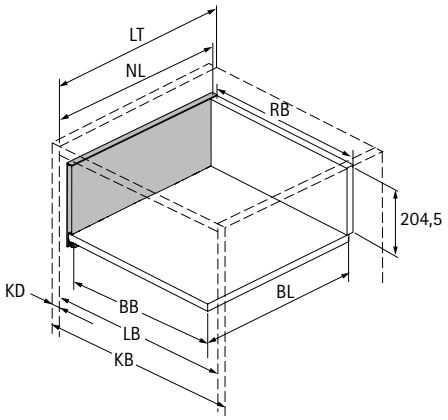

BB Ширина дна ящика	KB Ширина корпуса	NL Номинальная длина	LB Внутренняя ширина корпуса
BL Длина дна ящика	RB Ширина задней стенки	KD Толщина боковины корпуса	LT Внутренняя глубина корпуса

Размеры	мм
BL	NL - 21
BB	LB - 24
RB	LB - 24
LT	NL + 3

Монтажные размеры для направляющих Actro YOU / Quadro YOU

Ящик / короб AvanTech YOU

Внутренний ящик / внутренний короб AvanTech YOU

Push to open Silent
Push to open

Номинальная длина мм	Расстояние между отверстиями мм b1	b2*
270	160	
300	160	
350	224	
400	224	
450	256	288
500	256	320
550	256	320
600	256	320
650	256	416

Actro YOU

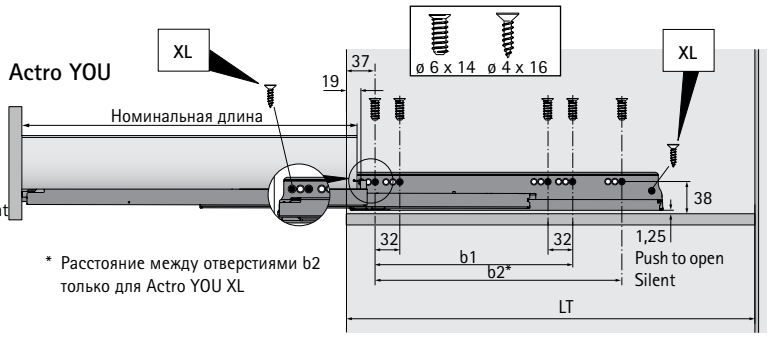

* Расстояние между отверстиями b2 только для Actro YOU XL

Quadro YOU

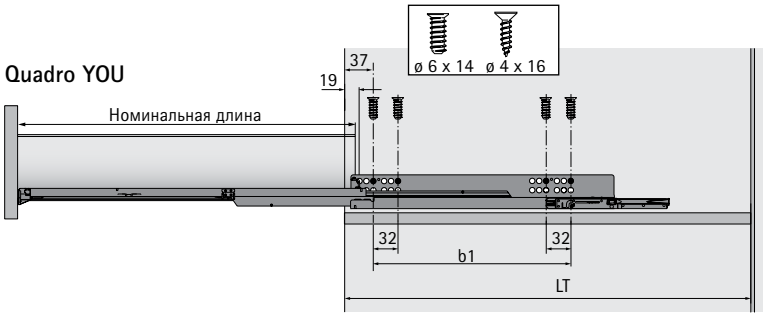

Дополнительно

- Варианты задней стенки 32 - 36
- Варианты передней панели внутреннего ящика 38 - 45
- Декоративные компоненты 46 - 48
- Производственная техника 93 - 107
- Направляющие Actro YOU / Quadro YOU 52 - 61
- Механизм Push to open Silent 54 - 55, 58 - 59
- Критерии качества 108

Система выдвижных ящиков AvanTech YOU с двойными боковинами

- **Короб, высота 251 мм**
- **Сталь с порошковым покрытием, цвет серебристый / белый / антрацит**

1 A Боковина ящика, высота 251 мм

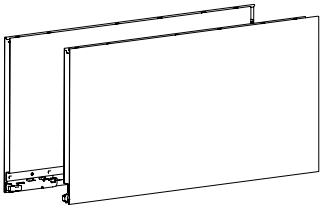

- 2 A / B / C Дизайн-профиль заказывается отдельно
- 3 A Соединитель передней панели заказывается отдельно
- 3 C Соединитель-стабилизатор передней панели заказывается отдельно
- Встроенная вертикальная, боковая регулировки и регулировка наклона
- Сталь с порошковым покрытием

Номинальная длина, мм	**Артикул / поверхность / сторона**						Кол-во
	серебристая		**белая**		**антрацит**		
	левая	**правая**	**левая**	**правая**	**левая**	**правая**	
350	**9 255 066**	**9 255 067**	**9 255 146**	**9 255 147**	**9 255 226**	**9 255 227**	10 шт.
400	**9 255 068**	**9 255 069**	**9 255 148**	**9 255 149**	**9 255 228**	**9 255 229**	10 шт.
450	**9 255 070**	**9 255 071**	**9 255 150**	**9 255 151**	**9 255 230**	**9 255 231**	10 шт.
500	**9 255 072**	**9 255 073**	**9 255 152**	**9 255 153**	**9 255 232**	**9 255 233**	10 шт.
550	**9 255 074**	**9 255 075**	**9 255 154**	**9 255 155**	**9 255 234**	**9 255 235**	10 шт.
600	**9 255 076**	**9 255 077**	**9 255 156**	**9 255 157**	**9 255 236**	**9 255 237**	10 шт.
650	**9 255 078**	**9 255 079**	**9 255 158**	**9 255 159**	**9 255 238**	**9 255 239**	10 шт.

2 A Дизайн-профиль в цвет боковины ящика

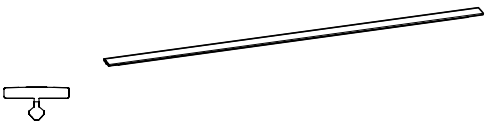

- Профиль для установки сверху боковины
- Под защелкивание
- Пластик

Номинальная длина, мм	**Артикул / поверхность**			Кол-во
	серебристая	**белая**	**антрацит**	
350	**9 255 806**	**9 255 815**	**9 255 824**	1/200 шт.*
400	**9 255 807**	**9 255 816**	**9 255 825**	1/200 шт.*
450	**9 255 808**	**9 255 817**	**9 255 826**	1/200 шт.*
500	**9 255 809**	**9 255 818**	**9 255 827**	1/200 шт.*
550	**9 255 810**	**9 255 819**	**9 255 828**	200 шт.
600	**9 255 811**	**9 255 820**	**9 255 829**	200 шт.
650	**9 255 812**	**9 255 821**	**9 255 830**	200 шт.

*** возможен заказ неполной упаковки**

Система выдвижных ящиков AvanTech YOU с двойными боковинами

- **Короб, высота 251 мм**
- **Сталь с порошковым покрытием, цвет серебристый / белый / антрацит**

3 A Соединитель передней панели, высота 187 / 251 мм

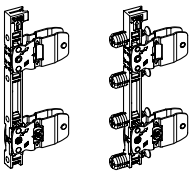

- Под прикручивание или под запрессовку
- Сталь

Монтаж	**Артикул**	Кол-во
под прикручивание	**9 255 838**	1/200 шт.*
под запрессовку	**9 255 839**	1/200 шт.*

3 C Соединитель-стабилизатор передней панели, высота 251 мм

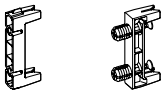

- Под прикручивание или под запрессовку
- Пластик, цвет антрацит

Монтаж	**Артикул**	Кол-во
под прикручивание	**9 257 887**	1/50 шт.*
под запрессовку	**9 257 888**	1/50 шт.*

5 Стабилизатор задней стенки

- Для деревянных или алюминиевых задних стенок
- 1 шт. для ширины корпуса ≥ 600 мм;
  2 шт. для ширины корпуса ≥ 800 мм;
  3 шт. для ширины корпуса = 1200 мм
- Пластик

Артикул	Кол-во
9 257 702	1/200 шт.*

*** возможен заказ неполной упаковки**

Дополнительно

- Варианты задней стенки 32 - 36
- Варианты передней панели внутреннего ящика 38 - 45
- Декоративные компоненты 46 - 48
- Производственная техника 93 - 107
- Направляющие Actro YOU / Quadro YOU 52 - 61
- Механизм Push to open Silent 54 - 55, 58 - 59
- Критерии качества 108

Система выдвижных ящиков AvanTech YOU с двойными боковинами

- **Короб Inlay, высота 187 мм**
- **Сталь с порошковым покрытием, цвет серебристый / белый / антрацит**

1 Комплект боковин ящика Inlay, высота 187 мм

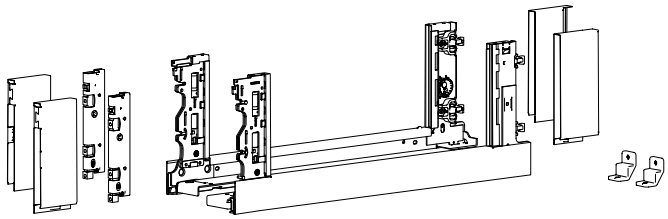

- Встроенная вертикальная, боковая регулировки и регулировка наклона
- Сталь с порошковым покрытием

Состав комплекта:

- 1 2 боковины Inlay, левая и правая
- 2 передние заглушки, левая и правая
  2 задние заглушки, левая и правая
- 3 2 соединителя передней панели ящика Inlay под прикручивание
- 5 2 стабилизатора задней стенки
- Крепеж

Примечание:

- Декоративные компоненты см. на стр 46 - 48

Номинальная длина, мм	Артикул / поверхность			Кол-во
	серебристая	белая	антрацит	
350	**9 257 173**	**9 257 180**	**9 257 187**	1 компл.
400	**9 257 174**	**9 257 181**	**9 257 188**	1 компл.
450	**9 257 175**	**9 257 182**	**9 257 189**	1 компл.
500	**9 257 176**	**9 257 183**	**9 257 190**	1 компл.
550	**9 257 177**	**9 257 184**	**9 257 191**	1 компл.
600	**9 257 178**	**9 257 185**	**9 257 192**	1 компл.
650	**9 257 179**	**9 257 186**	**9 257 193**	1 компл.

5 Стабилизатор задней стенки

- Для деревянных или алюминиевых задних стенок
- 1 шт. для ширины корпуса ≥ 600 мм; 2 шт. для ширины корпуса ≥ 800 мм;
  3 шт. для ширины корпуса = 1200 мм
- Пластик

Артикул	Кол-во
9 257 702	1/200 шт.*

*** возможен заказ неполной упаковки**

Система выдвижных ящиков AvanTech YOU с двойными боковинами

- **Короб Inlay, высота 187 мм**
- **Сталь с порошковым покрытием, цвет серебристый / белый / антрацит**

Техническая информация / монтажная ситуация

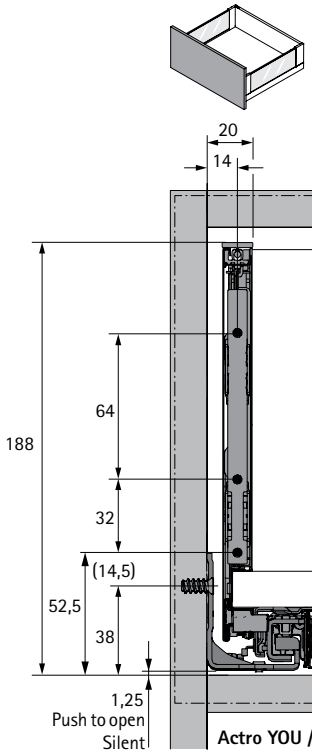

Actro YOU / Quadro YOU*

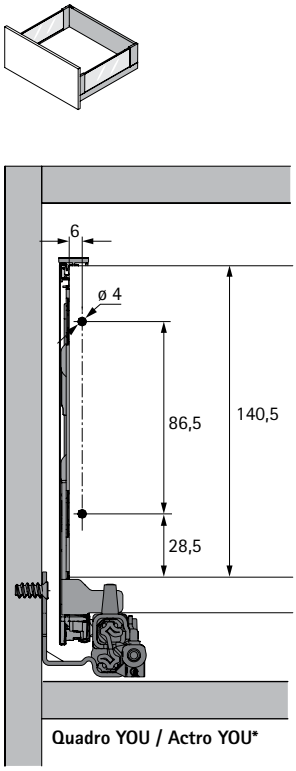

Quadro YOU / Actro YOU*

* Все размеры идентичны для Actro YOU и Quadro YOU

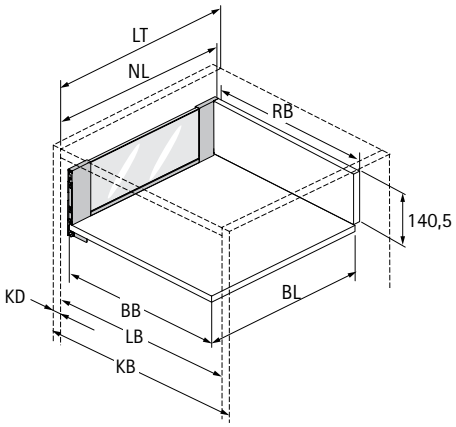

Размеры		мм
BL		NL - 21
BB		LB - 24
RB		LB - 24
LT		NL + 3
LT	Внутренний ящик / внутренний короб	NL + 12
LT	Внутренний ящик / внутренний короб Push to open Push to open Silent	NL + 21

BB Ширина дна ящика	KB Ширина корпуса	NL Номинальная длина	LB Внутренняя ширина корпуса
BL Длина дна ящика	RB Ширина задней стенки	KD Толщина боковины корпуса	LT Внутренняя глубина корпуса

Монтажные размеры для направляющих Actro YOU / Quadro YOU

Ящик / короб AvanTech YOU

3 - 4 мм Push to open Silent

Внутренний ящик / внутренний короб AvanTech YOU

Push to open Silent
Push to open

Номинальная длина мм	Расстояние между отверстиями мм b1	b2*
270	160	
300	160	
350	224	
400	224	
450	256	288
500	256	320
550	256	320
600	256	320
650	256	416

Actro YOU

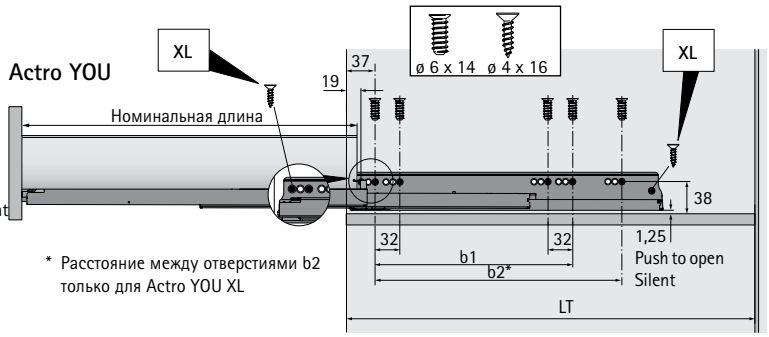

* Расстояние между отверстиями b2 только для Actro YOU XL

Quadro YOU

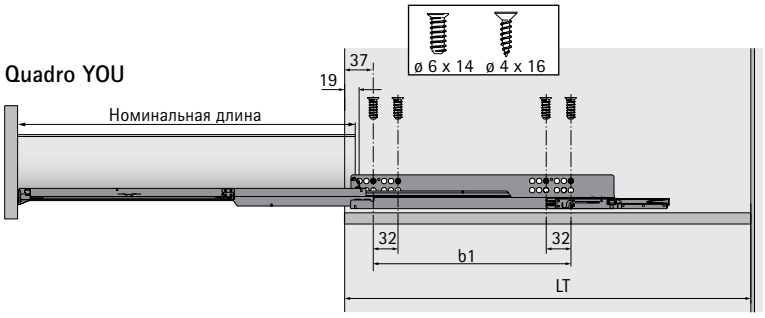

Дополнительно

- Варианты задней стенки 32 - 36
- Варианты передней панели внутреннего ящика 38 - 45
- Декоративные компоненты 46 - 48
- Производственная техника 93 - 107
- Направляющие Actro YOU / Quadro YOU 52 - 61
- Механизм Push to open Silent 54 - 55, 58 - 59
- Критерии качества 108

Система выдвижных ящиков AvanTech YOU с двойными боковинами

- **Короб Inlay, высота 187 мм**
- **Сталь с порошковым покрытием, цвет серебристый / белый / антрацит**

1 B Комплект боковин ящика Inlay с заглушками, высота 187 мм

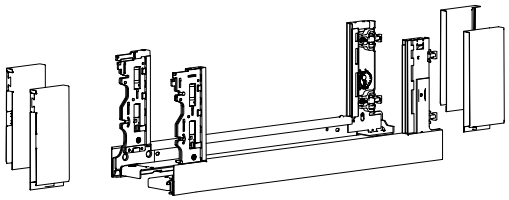

- 3 B Соединитель передней панели заказывается отдельно
- Для комбинирования со вставкой Inlay из стекла и материала по выбору
- Для применения с материалами толщиной 10 мм (для материалов толщиной 8 мм см. адаптер)
- Встроенная вертикальная, боковая регулировки и регулировка наклона
- Сталь с порошковым покрытием

Номинальная длина, мм	**Артикул / поверхность / сторона**						Кол-во
	серебристая		**белая**		**антрацит**		
	левая	**правая**	**левая**	**правая**	**левая**	**правая**	
350	**9 257 131**	**9 257 132**	**9 257 145**	**9 257 146**	**9 257 159**	**9 257 160**	10 шт.
400	**9 257 133**	**9 257 134**	**9 257 147**	**9 257 148**	**9 257 161**	**9 257 162**	10 шт.
450	**9 257 135**	**9 257 136**	**9 257 149**	**9 257 150**	**9 257 163**	**9 257 164**	10 шт.
500	**9 257 137**	**9 257 138**	**9 257 151**	**9 257 152**	**9 257 165**	**9 257 166**	10 шт.
550	**9 257 139**	**9 257 140**	**9 257 153**	**9 257 154**	**9 257 167**	**9 257 168**	10 шт.
600	**9 257 141**	**9 257 142**	**9 257 155**	**9 257 156**	**9 257 169**	**9 257 170**	10 шт.
650	**9 257 143**	**9 257 144**	**9 257 157**	**9 257 158**	**9 257 171**	**9 257 172**	10 шт.

3 B Соединитель передней панели для боковин ящика Inlay, высота 187 мм

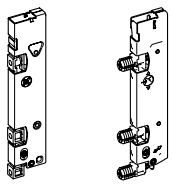

- Под прикручивание или под запрессовку
- Сталь

Монтаж	**Артикул**	Кол-во
под прикручивание	**9 257 257**	1/200 шт.*
под запрессовку	**9 257 258**	1/200 шт.*

5 Стабилизатор задней стенки

- Для деревянных или алюминиевых задних стенок
- 1 шт. для ширины корпуса ≥ 600 мм;
  2 шт. для ширины корпуса ≥ 800 мм;
  3 шт. для ширины корпуса = 1200 мм
- Пластик

Артикул	Кол-во
9 257 702	1/200 шт.*

*** возможен заказ неполной упаковки**

- **Короб Inlay, высота 187 мм**
- **Сталь с порошковым покрытием, цвет серебристый / белый / антрацит**

Адаптер для боковины ящика Inlay

- Для применения с материалами толщиной 8 мм
- 2 адаптера необходимы для каждой боковины ящика
- Пластик, прозрачный

Артикул	Кол-во
9 268 677	1/100 шт.*

Техническая информация

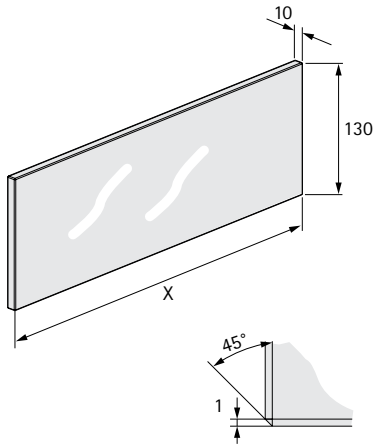

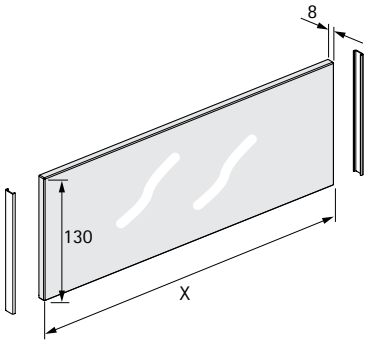

	10 мм	8 мм
NL мм	X мм	X мм
350	227	225
400	277	275
450	327	325
500	377	375
550	427	425
600	477	475
650	527	525

*** возможен заказ неполной упаковки**

Дополнительно

- Варианты задней стенки 32 - 36
- Варианты передней панели внутреннего ящика 38 - 45
- Декоративные компоненты 46 - 48
- Производственная техника 93 - 107
- Направляющие Actro YOU / Quadro YOU 52 - 61
- Механизм Push to open Silent 54 - 55, 58 - 59
- Критерии качества 108

8 Соединитель для задней стенки

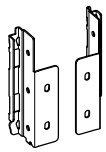

- Для деревянной задней стенки / для алюминиевой задней стенки для нарезки в размер
- Сталь с порошковым покрытием

Номинальная высота, мм	**Артикул / поверхность / сторона**						Кол-во
	серебристая		**белая**		**антрацит**		
	левая	**правая**	**левая**	**правая**	**левая**	**правая**	
101	**9 257 666**	**9 257 667**	**9 257 678**	**9 257 679**	**9 257 690**	**9 257 691**	1/20 шт.*
139	**9 257 668**	**9 257 669**	**9 257 680**	**9 257 681**	**9 257 692**	**9 257 693**	1/20 шт.*
187	**9 257 670**	**9 257 671**	**9 257 682**	**9 257 683**	**9 257 694**	**9 257 695**	1/20 шт.*
251	**9 257 672**	**9 257 673**	**9 257 684**	**9 257 685**	**9 257 696**	**9 257 697**	1/20 шт.*

9 Задняя стенка для нарезки в размер

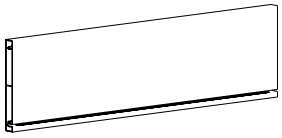

- Для стандартной или различной ширины корпуса
- Длина 2000 мм
- Алюминий с порошковым покрытием

Номинальная высота, мм	**Артикул / поверхность**			Кол-во
	серебристая	**белая**	**антрацит**	
101	**9 257 300**	**9 257 305**	**9 257 310**	1 шт.
139	**9 257 301**	**9 257 306**	**9 257 311**	1 шт.
187	**9 257 302**	**9 257 307**	**9 257 312**	1 шт.
251	**9 257 303**	**9 257 308**	**9 257 313**	1 шт.

*** возможен заказ неполной упаковки**

Дополнительно

- Ящик AvanTech YOU 12 - 19
- Короб AvanTech YOU 20 - 27
- Короб AvanTech YOU Inlay 28 - 31
- Варианты передней панели внутреннего ящика 38 - 45
- Декоративные компоненты / принадлежности 46 - 51
- Направляющие Actro YOU / Quadro YOU 52 - 61
- Механизм Push to open Silent 54 - 55, 58 - 59
- Критерии качества 108

Техническая информация / монтажная ситуация

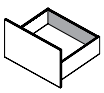

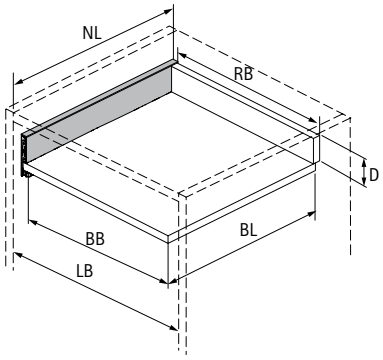

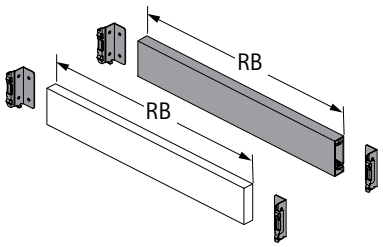

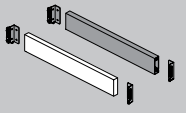

BL	NL - 21
BB	LB - 24
RB	LB - 41
D H 101	54
D H 139	92
D H 187	140,5
D H 251	204,5

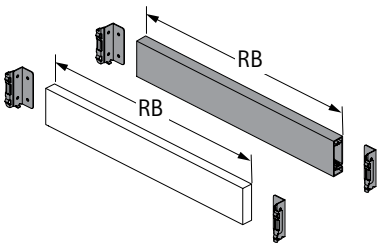

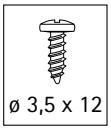

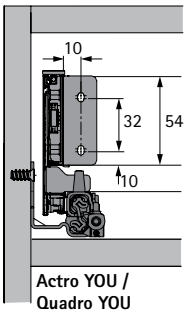

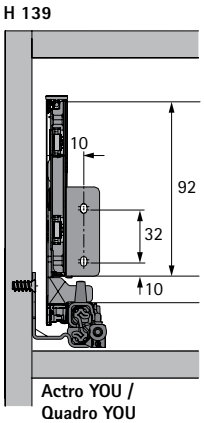

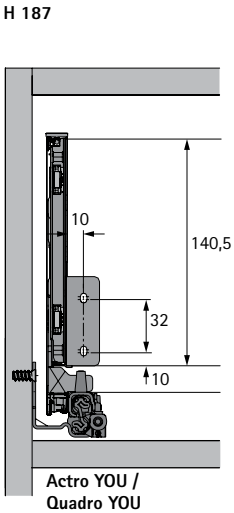

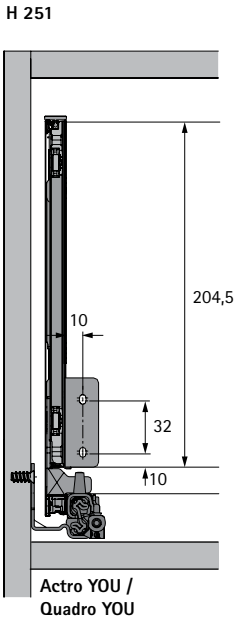

10 Стальная задняя стенка

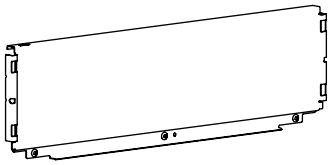

- Для стандартной ширины корпуса
- Сталь с порошковым покрытием

Высота 77 мм

Толщина боковины корпуса 16 мм	Ширина корпуса, мм	Артикул / Поверхность серебристая	белая	антрацит	Кол-во
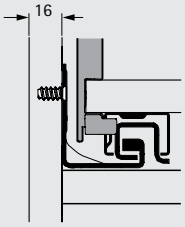	600	**9 255 360**	**9 255 413**	**9 255 466**	1/10 шт.*

Толщина боковины корпуса 18 мм	Ширина корпуса, мм	Артикул / Поверхность серебристая	белая	антрацит	Кол-во
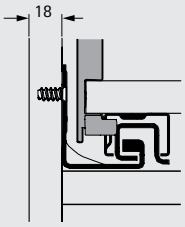	600	**9 270 570**	**9 270 623**	**9 270 676**	10 шт.

*** возможен заказ неполной упаковки**

Высота 101 мм

Толщина боковины корпуса 16 мм	Ширина корпуса, мм	Артикул / Поверхность			Кол-во
		серебристая	белая	антрацит	
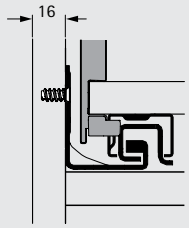	300	**9 255 362**	**9 255 415**	**9 255 468**	20 шт.
	400	**9 255 364**	**9 255 417**	**9 255 470**	20 шт.
	450	**9 255 365**	**9 255 418**	**9 255 471**	20 шт.
	500	**9 255 366**	**9 255 419**	**9 255 472**	20 шт.
	600	**9 255 368**	**9 255 421**	**9 255 474**	20 шт.
	800	**9 255 370**	**9 255 423**	**9 255 476**	20 шт.
	900	**9 255 371**	**9 255 424**	**9 255 477**	20 шт.
	1000	**9 255 372**	**9 255 425**	**9 255 478**	20 шт.
	1200	**9 255 373**	**9 255 426**	**9 255 479**	20 шт.

Толщина боковины корпуса 18 мм	Ширина корпуса, мм	Артикул / Поверхность			Кол-во
		серебристая	белая	антрацит	
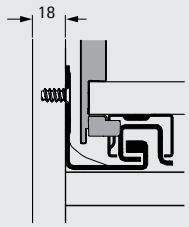	300	**9 270 572**	**9 270 625**	**9 270 678**	20 шт.
	400	**9 270 574**	**9 270 627**	**9 270 680**	20 шт.
	450	**9 270 575**	**9 270 628**	**9 270 681**	20 шт.
	500	**9 270 576**	**9 270 629**	**9 270 682**	20 шт.
	600	**9 270 578**	**9 270 631**	**9 270 684**	20 шт.
	800	**9 270 580**	**9 270 633**	**9 270 686**	20 шт.
	900	**9 270 581**	**9 270 634**	**9 270 687**	20 шт.
	1000	**9 270 582**	**9 270 635**	**9 270 688**	20 шт.
	1200	**9 270 583**	**9 270 636**	**9 270 689**	20 шт.

Высота 139 мм

Толщина боковины корпуса 16 мм	Ширина корпуса, мм	Артикул / Поверхность			Кол-во
		серебристая	белая	антрацит	
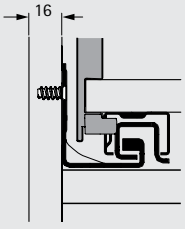	300	**9 255 375**	**9 255 428**	**9 255 481**	20 шт.
	400	**9 255 377**	**9 255 430**	**9 255 483**	20 шт.
	450	**9 255 378**	**9 255 431**	**9 255 484**	20 шт.
	500	**9 255 379**	**9 255 432**	**9 255 485**	20 шт.
	600	**9 255 381**	**9 255 434**	**9 255 487**	20 шт.
	800	**9 255 383**	**9 255 436**	**9 255 489**	20 шт.
	900	**9 255 384**	**9 255 437**	**9 255 490**	20 шт.
	1000	**9 255 385**	**9 255 438**	**9 255 491**	20 шт.
	1200	**9 255 386**	**9 255 439**	**9 255 492**	20 шт.

Толщина боковины корпуса 18 мм	Ширина корпуса, мм	Артикул / Поверхность			Кол-во
		серебристая	белая	антрацит	
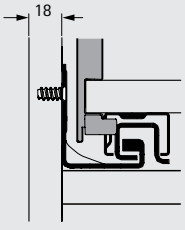	300	**9 270 585**	**9 270 638**	**9 270 691**	20 шт.
	400	**9 270 587**	**9 270 640**	**9 270 693**	20 шт.
	450	**9 270 588**	**9 270 641**	**9 270 694**	20 шт.
	500	**9 270 589**	**9 270 642**	**9 270 695**	20 шт.
	600	**9 270 591**	**9 270 644**	**9 270 697**	20 шт.
	800	**9 270 593**	**9 270 646**	**9 270 699**	20 шт.
	900	**9 270 594**	**9 270 647**	**9 270 700**	20 шт.
	1000	**9 270 595**	**9 270 648**	**9 270 701**	20 шт.
	1200	**9 270 596**	**9 270 649**	**9 270 702**	20 шт.

Высота 187 мм

Толщина боковины корпуса 16 мм	Ширина корпуса, мм	Артикул / Поверхность серебристая	белая	антрацит	Кол-во
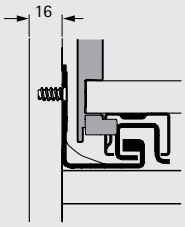	300	**9 255 388**	**9 255 441**	**9 255 494**	10 шт.
	400	**9 255 390**	**9 255 443**	**9 255 496**	10 шт.
	450	**9 255 391**	**9 255 444**	**9 255 497**	10 шт.
	500	**9 255 392**	**9 255 445**	**9 255 498**	10 шт.
	600	**9 255 394**	**9 255 447**	**9 255 500**	10 шт.
	800	**9 255 396**	**9 255 449**	**9 255 502**	10 шт.
	900	**9 255 397**	**9 255 450**	**9 255 503**	10 шт.
	1000	**9 255 398**	**9 255 451**	**9 255 504**	10 шт.
	1200	**9 255 399**	**9 255 452**	**9 255 505**	10 шт.

Толщина боковины корпуса 18 мм	Ширина корпуса, мм	Артикул / Поверхность серебристая	белая	антрацит	Кол-во
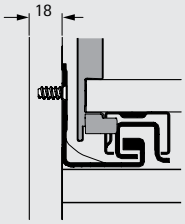	300	**9 270 598**	**9 270 651**	**9 270 704**	10 шт.
	400	**9 270 600**	**9 270 653**	**9 270 706**	10 шт.
	450	**9 270 601**	**9 270 654**	**9 270 707**	10 шт.
	500	**9 270 602**	**9 270 655**	**9 270 708**	10 шт
	600	**9 270 604**	**9 270 657**	**9 270 710**	10 шт.
	800	**9 270 606**	**9 270 659**	**9 270 712**	10 шт
	900	**9 270 607**	**9 270 660**	**9 270 713**	10 шт.
	1000	**9 270 608**	**9 270 661**	**9 270 714**	10 шт.
	1200	**9 270 609**	**9 270 662**	**9 270 715**	10 шт.

Высота 251 мм

Толщина боковины корпуса 16 мм	Ширина корпуса, мм	Артикул / Поверхность серебристая	белая	антрацит	Кол-во
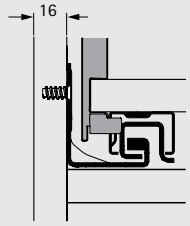	300	**9 255 401**	**9 255 454**	**9 255 507**	10 шт.
	400	**9 255 403**	**9 255 456**	**9 255 509**	10 шт.
	450	**9 255 404**	**9 255 457**	**9 255 510**	10 шт.
	500	**9 255 405**	**9 255 458**	**9 255 511**	10 шт.
	600	**9 255 407**	**9 255 460**	**9 255 513**	10 шт.
	800	**9 255 409**	**9 255 462**	**9 255 515**	10 шт.
	900	**9 255 410**	**9 255 463**	**9 255 516**	10 шт.
	1000	**9 255 411**	**9 255 464**	**9 255 517**	10 шт.
	1200	**9 255 412**	**9 255 465**	**9 255 518**	10 шт.

Толщина боковины корпуса 18 мм	Ширина корпуса, мм	Артикул / Поверхность серебристая	белая	антрацит	Кол-во
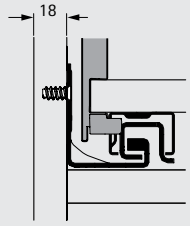	300	**9 270 611**	**9 270 664**	**9 270 717**	10 шт.
	400	**9 270 613**	**9 270 666**	**9 270 719**	10 шт.
	450	**9 270 614**	**9 270 667**	**9 270 720**	10 шт.
	500	**9 270 615**	**9 270 668**	**9 270 721**	10 шт.
	600	**9 270 617**	**9 270 670**	**9 270 723**	10 шт.
	800	**9 270 619**	**9 270 672**	**9 270 725**	10 шт.
	900	**9 270 620**	**9 270 673**	**9 270 726**	10 шт.
	1000	**9 270 621**	**9 270 674**	**9 270 727**	10 шт.
	1200	**9 270 622**	**9 270 675**	**9 270 728**	10 шт.

6 Передняя панель внутреннего ящика / короба

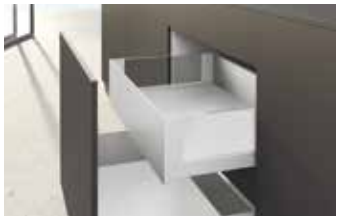

6 A Передняя панель внутреннего ящика для нарезки под размер

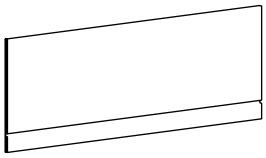

- 6 B или 6 C комплект соединителей передней панели внутреннего ящика заказывается отдельно
- Для стандартной или различной ширины корпуса
- Длина 2000 мм
- Алюминий с порошковым покрытием

Номинальная высота, мм	Артикул / поверхность			Кол-во
	серебристая	белая	антрацит	
101	**9 257 269**	**9 257 273**	**9 257 277**	1 шт.
139	**9 257 270**	**9 257 274**	**9 257 278**	1 шт.
187	**9 257 271**	**9 257 275**	**9 257 279**	1 шт.

6 B Комплект соединителей для передней панели внутреннего ящика

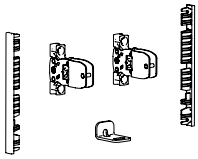

- Для применения с 6 A передней панелью внутреннего ящика для нарезки в размер
- Сталь / пластик

Состав комплекта:
- 2 соединителя передней панели для боковины ящика, левый и правый
- 2 торцевые заглушки
- 1 стабилизатор для передней панели внутреннего ящика
- Крепеж

Номинальная высота, мм	Артикул / поверхность			Кол-во
	серебристая	белая	антрацит	
101	**9 257 611**	**9 257 615**	**9 257 619**	1 компл.
139	**9 257 612**	**9 257 616**	**9 257 620**	1 компл.
187	**9 257 613**	**9 257 617**	**9 257 621**	1 компл.

6 C Комплект соединителей для передней панели внутреннего ящика Inlay

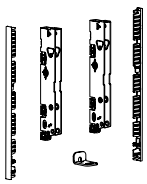

- Для применения с 6 A передней панелью внутреннего ящика для нарезки в размер
- Сталь / пластик

Состав комплекта:
- 2 соединителя передней панели для боковины ящика Inlay, левый и правый
- 2 торцевые заглушки
- 1 стабилизатор для передней панели внутреннего ящика
- Крепеж

Номинальная высота, мм	Артикул / поверхность			Кол-во
	серебристая	белая	антрацит	
187	**9 257 623**	**9 257 625**	**9 257 627**	1 компл.

3 A Соединитель передней панели, высота 101 мм

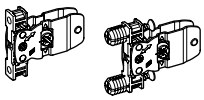

- Под прикручивание или под запрессовку
- Сталь

Монтаж	**Артикул**	Кол-во
под прикручивание	**9 255 835**	1/200 шт.*
под запрессовку	**9 255 836**	1/200 шт.*

3 A Соединитель передней панели, высота 139 мм

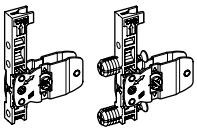

- Под прикручивание или под запрессовку
- Сталь

Монтаж	**Артикул**	Кол-во
под прикручивание	**9 257 884**	1/200 шт.*
под запрессовку	**9 257 885**	1/200 шт.*

3 A Соединитель передней панели, высота 187 мм

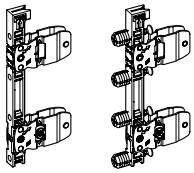

- Под прикручивание или под запрессовку
- Сталь

Монтаж	**Артикул**	Кол-во
под прикручивание	**9 255 838**	1/200 шт.*
под запрессовку	**9 255 839**	1/200 шт.*

3 B Соединитель передней панели для ящика Inlay, высота 187 мм

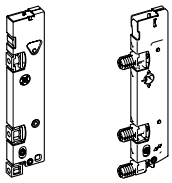

- Под прикручивание или под запрессовку
- Сталь

Монтаж	**Артикул**	Кол-во
под прикручивание	**9 257 257**	1/200 шт.*
под запрессовку	**9 257 258**	1/200 шт.*

4 B Стабилизатор для передней панели внутреннего ящика

- Для стабилизации широких передних панелей внутреннего ящика
- Рекомендуемая ширина корпуса от 600 мм
- Пластик

Артикул	Кол-во
9 257 641	100 шт.

Фиксатор передней панели внутреннего ящика

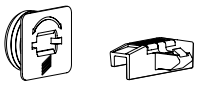

- Не подходит для передней панели внутреннего ящика из материала по выбору
- Пластик

Состав комплекта:
- 1 фиксатор
- 1 адаптер для фиксатора
- Крепеж

Артикул / цвет			Кол-во
серебристый	**белый**	**антрацит**	
9 257 734	**9 257 735**	**9 257 736**	1 компл.

Торцевые заглушки

- Заглушки для торца передней панели внутреннего ящика
- Пластик

Номинальная высота, мм	**Артикул / цвет**			Кол-во
	серебристый	**белый**	**антрацит**	
101	**9 257 629**	**9 257 633**	**9 257 637**	200 шт.
139	**9 257 630**	**9 257 634**	**9 257 638**	200 шт.
187	**9 257 631**	**9 257 635**	**9 257 639**	200 шт.

*** возможен заказ неполной упаковки**

Дополнительно

- Ящик AvanTech YOU 12 - 19
- Короб AvanTech YOU 20 - 27
- Короб AvanTech YOU Inlay 28 - 31
- Варианты передней панели внутреннего ящика 38 - 45
- Декоративные компоненты / принадлежности 46 - 51
- Направляющие Actro YOU / Quadro YOU 52 - 61
- Механизм Push to open Silent 54 - 55, 58 - 59
- Критерии качества 108

6 D Передняя панель внутреннего ящика в сборе

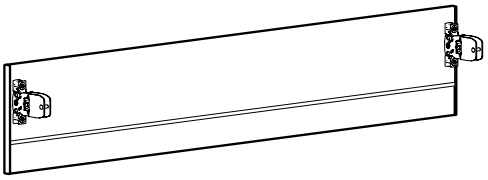

- В сборе, для стандартной ширины корпуса
- С предустановленными соединителями передней панели и заглушками
- Алюминий с порошковым покрытием

Передняя панель внутреннего ящика в сборе для высоты 101 мм

Толщина боковины корпуса 16 мм	Ширина корпуса, мм	Артикул / Поверхность			Кол-во
		серебристая	белая	антрацит	
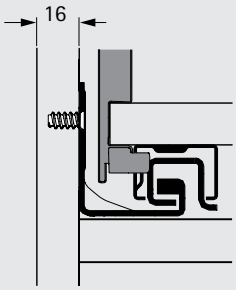	300	**9 255 678**	**9 255 687**	**9 255 696**	10 шт.
	400	**9 255 679**	**9 255 688**	**9 255 697**	10 шт.
	450	**9 255 680**	**9 255 689**	**9 255 698**	10 шт.
	500	**9 255 681**	**9 255 690**	**9 255 699**	10 шт.
	600	**9 255 682**	**9 255 691**	**9 255 700**	1/10 шт.*
	800	**9 255 683**	**9 255 692**	**9 255 701**	10 шт.
	900	**9 255 684**	**9 255 693**	**9 255 702**	1/10 шт.*
	1000	**9 255 685**	**9 255 694**	**9 255 703**	10 шт.
	1200	**9 255 686**	**9 255 695**	**9 255 704**	10 шт.

Толщина боковины корпуса 18 мм	Ширина корпуса, мм	Артикул / Поверхность			Кол-во
		серебристая	белая	антрацит	
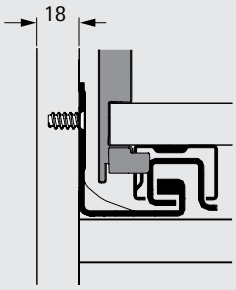	300	**9 257 368**	**9 257 377**	**9 257 386**	10 шт.
	400	**9 257 369**	**9 257 378**	**9 257 387**	10 шт.
	450	**9 257 370**	**9 257 379**	**9 257 388**	10 шт.
	500	**9 257 371**	**9 257 380**	**9 257 389**	10 шт.
	600	**9 257 372**	**9 257 381**	**9 257 390**	10 шт.
	800	**9 257 373**	**9 257 382**	**9 257 391**	10 шт.
	900	**9 257 374**	**9 257 383**	**9 257 392**	10 шт.
	1000	**9 257 375**	**9 257 384**	**9 257 393**	10 шт.
	1200	**9 257 376**	**9 257 385**	**9 257 394**	10 шт.

*** возможен заказ неполной упаковки**

6 D Передняя панель внутреннего ящика в сборе

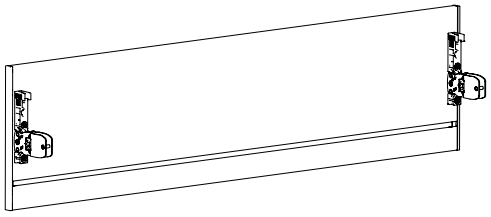

- В сборе, для стандартной ширины корпуса
- С предустановленными соединителями передней панели и заглушками
- Алюминий с порошковым покрытием

Передняя панель внутреннего ящика в сборе для высоты 139 мм

Толщина боковины корпуса 16 мм	Ширина корпуса, мм	Артикул / Поверхность			Кол-во
		серебристая	белая	антрацит	
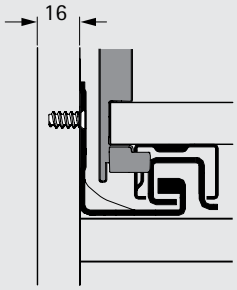	300	**9 255 705**	**9 255 714**	**9 255 723**	10 шт.
	400	**9 255 706**	**9 255 715**	**9 255 724**	10 шт.
	450	**9 255 707**	**9 255 716**	**9 255 725**	10 шт.
	500	**9 255 708**	**9 255 717**	**9 255 726**	10 шт.
	600	**9 255 709**	**9 255 718**	**9 255 727**	1/10 шт.*
	800	**9 255 710**	**9 255 719**	**9 255 728**	10 шт.
	900	**9 255 711**	**9 255 720**	**9 255 729**	1/10 шт.*
	1000	**9 255 712**	**9 255 721**	**9 255 730**	10 шт.
	1200	**9 255 713**	**9 255 722**	**9 255 731**	10 шт.

Толщина боковины корпуса 18 мм	Ширина корпуса, мм	Артикул / Поверхность			Кол-во
		серебристая	белая	антрацит	
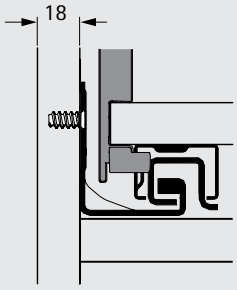	300	**9 257 395**	**9 257 404**	**9 257 413**	10 шт.
	400	**9 257 396**	**9 257 405**	**9 257 414**	10 шт.
	450	**9 257 397**	**9 257 406**	**9 257 415**	10 шт.
	500	**9 257 398**	**9 257 407**	**9 257 416**	10 шт.
	600	**9 257 399**	**9 257 408**	**9 257 417**	10 шт.
	800	**9 257 400**	**9 257 409**	**9 257 418**	10 шт.
	900	**9 257 401**	**9 257 410**	**9 257 419**	10 шт.
	1000	**9 257 402**	**9 257 411**	**9 257 420**	10 шт.
	1200	**9 257 403**	**9 257 412**	**9 257 421**	10 шт.

*** возможен заказ неполной упаковки**

6 D Передняя панель внутреннего короба в сборе

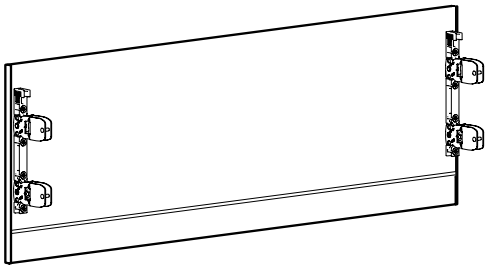

- В сборе, для стандартной ширины корпуса
- С предустановленными соединителями передней панели и заглушками
- Алюминий с порошковым покрытием

Передняя панель внутреннего короба в сборе для высоты 187 мм

Толщина боковины корпуса 16 мм	Ширина корпуса, мм	Артикул / Поверхность			Кол-во
		серебристая	белая	антрацит	
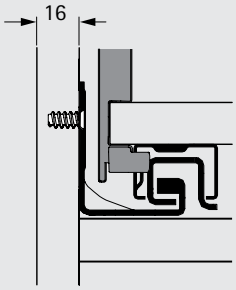	300	**9 255 732**	**9 255 741**	**9 255 750**	10 шт.
	400	**9 255 733**	**9 255 742**	**9 255 751**	10 шт.
	450	**9 255 734**	**9 255 743**	**9 255 752**	10 шт.
	500	**9 255 735**	**9 255 744**	**9 255 753**	10 шт.
	600	**9 255 736**	**9 255 745**	**9 255 754**	1/10 шт.*
	800	**9 255 737**	**9 255 746**	**9 255 755**	10 шт.
	900	**9 255 738**	**9 255 747**	**9 255 756**	1/10 шт.*
	1000	**9 255 739**	**9 255 748**	**9 255 757**	10 шт.
	1200	**9 255 740**	**9 255 749**	**9 255 758**	10 шт.

Толщина боковины корпуса 18 мм	Ширина корпуса, мм	Артикул / Поверхность			Кол-во
		серебристая	белая	антрацит	
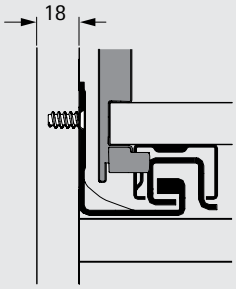	300	**9 257 422**	**9 257 431**	**9 257 440**	10 шт.
	400	**9 257 423**	**9 257 432**	**9 257 441**	10 шт.
	450	**9 257 424**	**9 257 433**	**9 257 442**	10 шт.
	500	**9 257 425**	**9 257 434**	**9 257 443**	10 шт.
	600	**9 257 426**	**9 257 435**	**9 257 444**	10 шт.
	800	**9 257 427**	**9 257 436**	**9 257 445**	10 шт.
	900	**9 257 428**	**9 257 437**	**9 257 446**	10 шт.
	1000	**9 257 429**	**9 257 438**	**9 257 447**	10 шт.
	1200	**9 257 430**	**9 257 439**	**9 257 448**	10 шт.

*** возможен заказ неполной упаковки**

6 D Передняя панель внутреннего короба Inlay в сборе

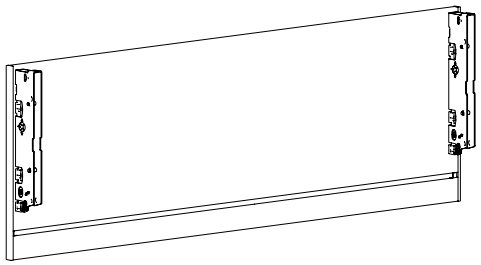

- В сборе, для стандартной ширины корпуса
- С предустановленными соединителями передней панели и заглушками
- Алюминий с порошковым покрытием

Передняя панель внутреннего короба Inlay в сборе для высоты 187 мм

Толщина боковины корпуса 16 мм	Ширина корпуса, мм	Артикул / Поверхность			Кол-во
		серебристая	белая	антрацит	
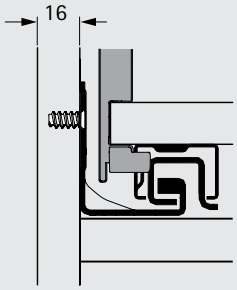	300	**9 257 530**	**9 257 539**	**9 257 548**	10 шт.
	400	**9 257 531**	**9 257 540**	**9 257 549**	10 шт.
	450	**9 257 532**	**9 257 541**	**9 257 550**	10 шт.
	500	**9 257 533**	**9 257 542**	**9 257 551**	10 шт.
	600	**9 257 534**	**9 257 543**	**9 257 552**	10 шт.
	800	**9 257 535**	**9 257 544**	**9 257 553**	10 шт.
	900	**9 257 536**	**9 257 545**	**9 257 554**	10 шт.
	1000	**9 257 537**	**9 257 546**	**9 257 555**	10 шт.
	1200	**9 257 538**	**9 257 547**	**9 257 556**	10 шт.

Толщина боковины корпуса 18 мм	Ширина корпуса, мм	Артикул / Поверхность			Кол-во
		серебристая	белая	антрацит	
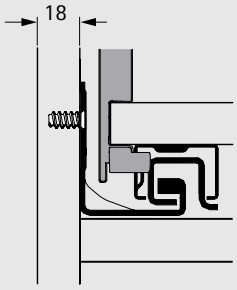	300	**9 257 557**	**9 257 566**	**9 257 575**	10 шт.
	400	**9 257 558**	**9 257 567**	**9 257 576**	10 шт.
	450	**9 257 559**	**9 257 568**	**9 257 577**	10 шт.
	500	**9 257 560**	**9 257 569**	**9 257 578**	10 шт.
	600	**9 257 561**	**9 257 570**	**9 257 579**	10 шт.
	800	**9 257 562**	**9 257 571**	**9 257 580**	10 шт.
	900	**9 257 563**	**9 257 572**	**9 257 581**	10 шт.
	1000	**9 257 564**	**9 257 573**	**9 257 582**	10 шт.
	1200	**9 257 565**	**9 257 574**	**9 257 583**	10 шт.

7 Передняя панель для внутреннего ящика / короба из материала по выбору

7 A Опорный профиль для передней панели внутреннего ящика из материала по выбору

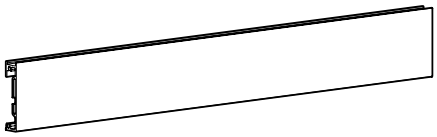

- **7 B** или **7 C** Соединитель передней панели с возможностью индивидуализации заказывается отдельно
- Для применения с материалами толщиной 10 мм
- Для стандартной или различной ширины корпуса
- Длина 2000 мм
- Алюминий с порошковым покрытием

Номинальная высота, мм	Артикул / поверхность			Кол-во
	серебристая	белая	антрацит	
187	**9 257 663**	**9 257 664**	**9 257 665**	1 шт.

7 B Комплект соединителей для передней панели внутреннего ящика с возможностью индивидуализации, высота 187 мм

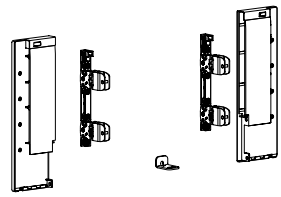

- **7 A** Опорный профиль для передней панели внутреннего ящика с возможностью индивидуализации заказывается отдельно
- Для комбинирования со вставкой толщиной 10 мм из стекла или другого материала
- С предустановленными соединителями передней панели
- Сталь с порошковым покрытием

Состав комплекта:
- 2 соединителя для передней панели внутреннего ящика из материала по выбору, левый и правый
- 2 соединителя передней панели для боковины ящика, левый и правый
- 2 заглушки, левая и правая
- Крепеж

Номинальная высота, мм	Артикул / поверхность			Кол-во
	серебристая	белая	антрацит	
187	**9 257 651**	**9 257 652**	**9 257 653**	1 компл.

7 C Комплект соединителей для передней панели внутреннего ящика Inlay с возможностью индивидуализации, высота 187 мм

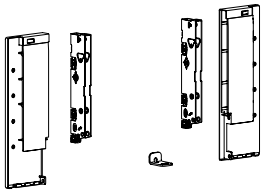

- **7 A** Опорный профиль для передней панели внутреннего ящика с возможностью индивидуализации заказывается отдельно
- Для комбинирования со вставкой толщиной 10 мм из стекла или другого материала
- С предустановленными соединителями передней панели
- Сталь с порошковым покрытием

Состав комплекта:
- 2 соединителя для передней панели внутреннего ящика из материала по выбору, левый и правый
- 2 соединителя передней панели для боковины ящика Inlay, левый и правый
- 2 заглушки, левая и правая
- Крепеж

Номинальная высота, мм	Артикул / поверхность			Кол-во
	серебристая	белая	антрацит	
187	**9 257 657**	**9 257 658**	**9 257 659**	1 компл.

Передняя панель для внутреннего короба с возможностью индивидуализации

Техническая информация

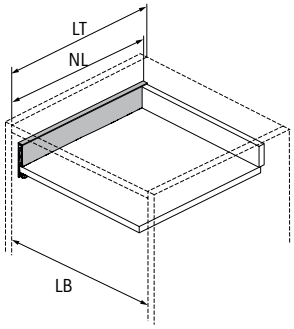

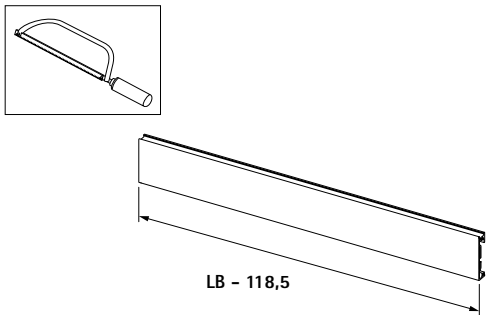

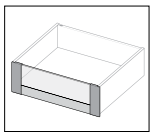

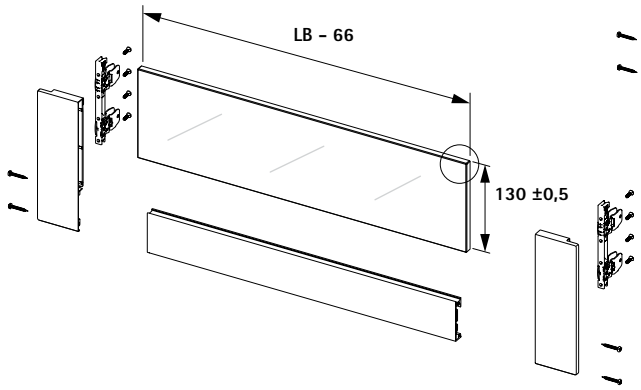

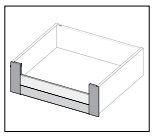

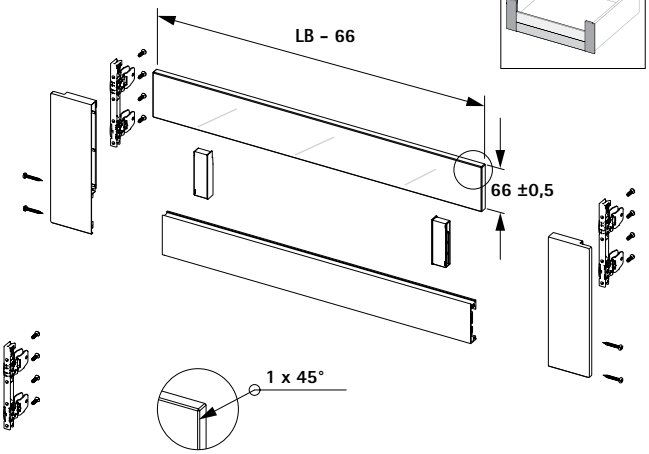

Дополнительно

- Короб AvanTech YOU 20 - 27
- Короб AvanTech YOU Inlay 28 - 31
- Варианты передней панели внутреннего ящика 38 - 45
- Декоративные компоненты / принадлежности 46 - 51
- Направляющие Actro YOU / Quadro YOU 52 - 61
- Механизм Push to open Silent 54 - 55, 58 - 59
- Критерии качества 108

Вдохновение с AvanTech YOU!

Система ящиков AvanTech YOU предоставляет возможность воплощения различных идей и индивидуализации дизайна за счет различных опций: выбор цветов, форм и материалов. С AvanTech YOU невероятно легко отразить ваш стиль.

Одним щелчком дизайн-профили или накладки DesignCapes визуально преображают ящик, расставляя акценты. AvanTech YOU Inlay - элегантная боковина ящика со вставкой из стекла - стирает границы пространства и мебели, фокусируя внимание на дизайне. Нанесение вашего логотипа на боковину ящика дополнит стильный облик мебели. С помощью гибкой и разнообразной системы AvanTech YOU вы можете дать свободу воображению. Благодаря возможности выбора материалов любая идея может стать реальностью! Будь то ванная комната, гостиная или кухня - ваши желания легко воплощаются благодаря широкому ассортименту и разнообразным способам создания неповторимого дизайна мебели.

2 B Дизайн-профиль в акцентном цвете

- Профиль для установки сверху боковины
- Под защелкивание
- Пластик

Номинальная длина, мм	Артикул / поверхность					Кол-во
	под алюминий	под нержавеющую сталь	под хром	под дуб	под орех	
270	**9 255 759**	**9 255 768**	**9 255 777**	**9 255 786**	**9 255 795**	1/100 шт.*
300	**9 255 760**	**9 255 769**	**9 255 778**	**9 255 787**	**9 255 796**	1/100 шт.*
350	**9 255 761**	**9 255 770**	**9 255 779**	**9 255 788**	**9 255 797**	1/100 шт.*
400	**9 255 762**	**9 255 771**	**9 255 780**	**9 255 789**	**9 255 798**	1/100 шт.*
450	**9 255 763**	**9 255 772**	**9 255 781**	**9 255 790**	**9 255 799**	1/100 шт.*
500	**9 255 764**	**9 255 773**	**9 255 782**	**9 255 791**	**9 255 800**	1/100 шт.*
550	**9 255 765**	**9 255 774**	**9 255 783**	**9 255 792**	**9 255 801**	100 шт.
600	**9 255 766**	**9 255 775**	**9 255 784**	**9 255 793**	**9 255 802**	100 шт.
650	**9 255 767**	**9 255 776**	**9 255 785**	**9 255 794**	**9 255 803**	100 шт.

2 C Основа для установки дизайн-профиля из материала по выбору

- Длина 2000 мм
- Под защелкивание
- Серый пластик с клейкой полоской

Артикул	Кол-во
9 255 831	1/50 шт.*

*** возможен заказ неполной упаковки**

12 Накладка DesignCape

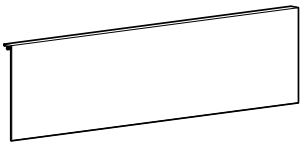

- Под защелкивание
- Алюминий

Состав комплекта:
- Алюминиевый профиль
- Крепеж

Номинальная высота, мм	**Артикул / поверхность / длина**					Кол-во
	под алюминий	**под нержавеющую сталь**	**под дуб**	**под медь**	**под бетон**	
	2000 мм	**2000 мм**	**1970 мм**	**1970 мм**	**1970 мм**	
101	**9 257 643**	**9 257 647**	**9 283 217**	**9 283 218**	**9 283 219**	1 компл.
187	**9 257 645**	**9 257 649**	**9 283 221**	**9 283 223**	**9 283 224**	1 компл.

Профиль с поверхностью под алюминий может применяться для создания индивидуального дизайна (для окрашивания, приклеивания декоративных элементов)

13 Накладка с логотипом

- Накладки с логотипом производителя мебели изготавливаются под заказ
- Под защелкивание
- Пластик

Поверхность	**Артикул**	Кол-во
серебристая с логотипом Hettich	**9 257 703**	1/200 шт.*
белая с логотипом Hettich	**9 257 704**	1/200 шт.*
антрацит с логотипом Hettich	**9 257 705**	1/200 шт.*

*** возможен заказ неполной упаковки**

Дополнительно

- Ящик AvanTech YOU 8 - 19
- Короб AvanTech YOU 20 - 27
- Короб AvanTech YOU Inlay 28 - 31
- Варианты передней панели внутреннего ящика 38 - 45
- Декоративные компоненты / принадлежности 46 - 51
- Направляющие Actro YOU / Quadro YOU 52 - 61
- Механизм Push to open Silent 54 - 55, 58 - 59
- Критерии качества 108

4 A Стабилизатор передней панели

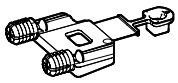

- Для стабилизации широких и (или) высоких передних панелей
- Рекомендуется при ширине корпуса больше 600 мм и (или) высоте передней панели больше 450 мм
- Пластик, цвет антрацит

Артикул	Кол-во
9 123 080	1/150 шт.*

Стеклянные вставки для боковины ящика для AvanTech YOU Inlay

- Прозрачное стекло со шлифованными кромками

Номинальная длина, мм	**Артикул**	Кол-во
350	**9 283 178**	1 компл.
400	**9 283 179**	1 компл.
450	**9 283 180**	1 компл.
500	**9 283 181**	1 компл.
550	**9 283 182**	1 компл.
600	**9 283 183**	1 компл.
650	**9 283 184**	1 компл.

Стеклянные вставки для передней панели внутреннего ящика AvanTech YOU

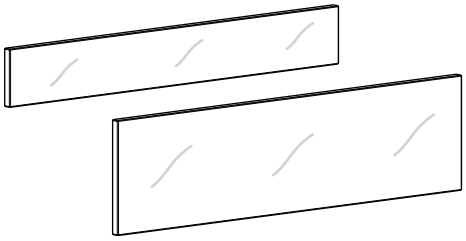

- Прозрачное стекло со шлифованными кромками

Ширина корпуса, мм	**Артикул / высота, мм / толщина боковины корпуса KD, мм**				Кол-во
	высота 66 мм		**высота 130 мм**		
	KD 16 мм	**KD 18 мм**	**KD 16 мм**	**KD 18 мм**	
450	**9 283 185**	**9 283 228**	**9 283 189**	**9 283 233**	1 шт.
600	**9 283 186**	**9 283 229**	**9 283 190**	**9 283 235**	1 шт.
900	**9 283 187**	**9 283 231**	**9 283 191**	**9 283 237**	1 шт.
1200	**9 283 188**	**9 283 232**	**9 283 192**	**9 283 238**	1 шт.

*** возможен заказ неполной упаковки**

Дополнительно

- Ящик AvanTech YOU 8 - 19
- Короб AvanTech YOU 20 - 27
- Короб AvanTech YOU Inlay 28 - 31
- Варианты передней панели внутреннего ящика 38 - 45
- Декоративные компоненты / принадлежности 46 - 51
- Направляющие Actro YOU / Quadro YOU 52 - 61
- Механизм Push to open Silent 54 - 55, 58 - 59
- Критерии качества 108

Соединитель для передней панели толщиной от 10 мм

Соединитель для передней панели толщиной от 10 мм

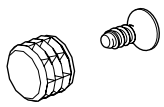

Состав комплекта:
- 10 муфт, ø 10 x 8 мм
- 10 винтов, ø 3,5 x 16 мм

Артикул	Кол-во
9 268 149	1 компл.

Винты прямого крепления

- С потайной головкой
- Крестообразный шлиц PZ
- Сталь

Размеры, мм	Поверхность	**Артикул**	Кол-во
ø 6 x 14	никелированная	**9 137 114**	200 шт.
ø 6,3 x 14	оцинкованная	**0 051 265**	200 шт.

Винты для ДСП / с потайной головкой

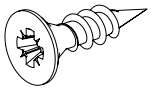

- С потайной головкой
- Крестообразный шлиц PZ
- Сталь

Размеры, мм	Поверхность	**Артикул**	Кол-во
ø 3,5 x 16	никелированная	**0 071 925**	200 шт.
ø 4 x 16	никелированная	**0 010 085**	200 шт.

Винты для ДСП / с плоской головкой

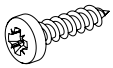

- С плоской головкой
- Крестообразный шлиц PZ
- Сталь

Размеры, мм	Поверхность	**Артикул**	Кол-во
ø 3,5 x 6,5	оцинкованная	**9 278 225**	200 шт.
ø 3,5 x 12	оцинкованная	**0 045 167**	200 шт.
ø 3,5 x 20	оцинкованная	**0 045 168**	200 шт.
ø 3,5 x 30	оцинкованная	**9 278 224**	200 шт.

Винт / с плоской головкой

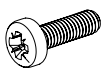

- С плоской головкой
- Крестообразный шлиц PZ
- Сталь

Размеры, мм	Поверхность	**Артикул**	Кол-во
ø 3,5 x 12	оцинкованная	**9 279 197**	100 шт.

11 A Направляющие Actro YOU с демпфером Silent System

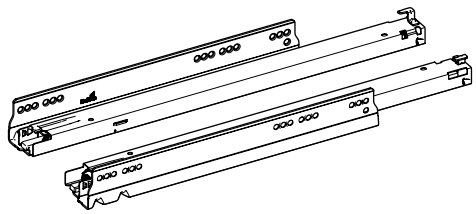

- Направляющие полного выдвижения для применения с системой выдвижных ящиков AvanTech YOU или с деревянными ящиками с фиксаторами
- Встроенный демпфер Silent System
- Возможно использование механизма Push to open Silent в качестве опции
- Нагрузочная способность 10 / 40 / 70 кг
- Нагрузочная способность соответствует стандарту EN 15338, уровень 3
- Оцинкованная сталь

Класс нагрузки S (10 кг)

Номинальная длина, мм	**Артикул**	Кол-во	**Артикул / сторона монтажа**		Кол-во
			левая	**правая**	
270	**9 318 154**	1 компл.	**9 318 145**	**9 318 146**	10 шт.
300	**9 318 156**	1 компл.	**9 318 147**	**9 318 148**	10 шт.
350	**9 318 160**	1 компл.	**9 318 149**	**9 318 150**	10 шт.

Класс нагрузки L (40 кг)

Номинальная длина, мм	**Артикул**	Кол-во	**Артикул / сторона монтажа**		Кол-во
			левая	**правая**	
270	**9 318 186**	1 компл.	**9 318 167**	**9 318 170**	10 шт.
300	**9 318 187**	1 компл.	**9 318 171**	**9 318 172**	10 шт.
350	**9 318 188**	1 компл.	**9 318 173**	**9 318 174**	10 шт.
400	**9 318 190**	1 компл.	**9 318 175**	**9 318 176**	10 шт.
450	**9 318 191**	1 компл.	**9 318 177**	**9 318 178**	10 шт.
500	**9 318 192**	1 компл.	**9 318 179**	**9 318 180**	10 шт.
550	**9 318 194**	1 компл.	**9 318 181**	**9 318 182**	10 шт.
600	**9 318 196**	1 компл.	**9 318 183**	**9 318 184**	10 шт.

Класс нагрузки XL (70 кг)

Номинальная длина, мм	**Артикул**	Кол-во	**Артикул / сторона монтажа**		Кол-во
			левая	**правая**	
450	**9 318 215**	1 компл.	**9 318 198**	**9 318 199**	10 шт.
500	**9 318 216**	1 компл.	**9 318 201**	**9 318 203**	10 шт.
550	**9 318 217**	1 компл.	**9 318 208**	**9 318 209**	10 шт.
600	**9 318 218**	1 компл.	**9 318 211**	**9 318 212**	10 шт.
650	**9 318 219**	1 компл.	**9 318 213**	**9 318 214**	5 шт.

Система выдвижных ящиков AvanTech YOU с двойными боковинами

- **Направляющие Actro YOU с демпфером Silent System**
- **Для AvanTech YOU или деревянных ящиков**

Продольное сечение

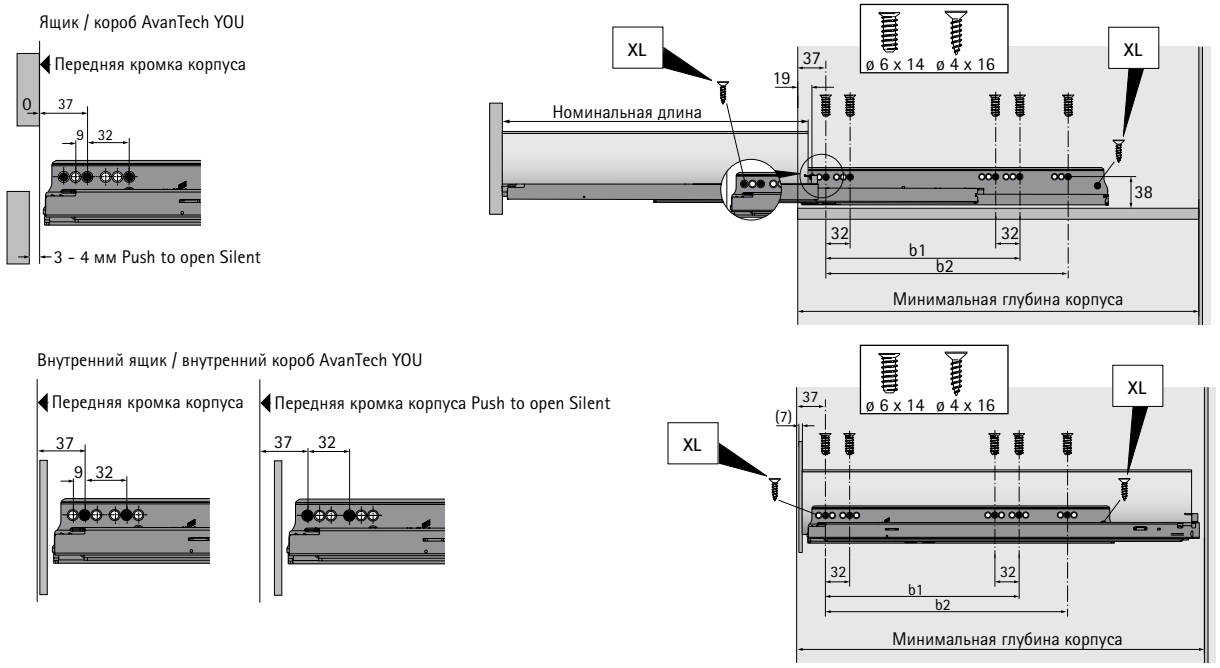

Монтажные размеры для Actro YOU с демпфером Silent System / механизмом Push to open Silent

Номинальная длина, мм	Расстояние между отверстиями b1, м	Расстояние между отверстиями b2, мм*	Ящик / короб Минимальная глубина корпуса, мм	Внутренний ящик / внутренний короб Минимальная глубина корпуса, мм
270	160		273	282
300	160		303	312
350	224		353	362
400	224		403	412
450	256	288	453	462
500	256	320	503	512
550	256	320	553	562
600	256	320	603	612
650	256	416	653	662

* Расстояние между отверстиями b2 только для Actro YOU XL

Фиксатор Actro YOU

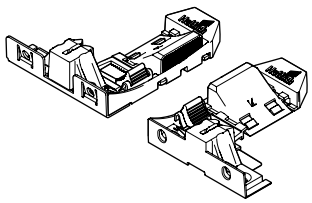

- Для применения Actro YOU с деревянными ящиками
- Регулировка по высоте до + 3 мм
- Цинковое литье / пластик

Сторона	**Артикул**	Кол-во
левая / правая	**9 257 265**	1/5 компл.*
левая	**9 257 263**	100 шт.
правая	**9 257 264**	100 шт.

*** возможен заказ неполной упаковки**

Механизм открывания Push to open Silent для Actro YOU

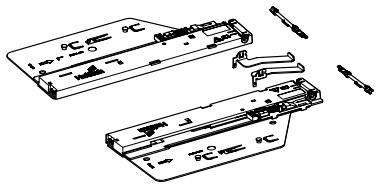

- Для применения с системой выдвижных ящиков AvanTech YOU с направляющими Actro YOU с демпфированием Silent System
- Возможна синхронизация (опционально)

Состав комплекта:
- 2 механизма Push to open Silent, левый и правый
- 2 активатора, левый и правый
- 2 адаптера для синхронизации

Общая масса, кг	Actro, кг	Номинальная длина, мм	**Артикул**	Кол-во
< 10	10	270 - 350	**9 257 890**	1 компл.
8 - 20	40	270 - 650	**9 257 891**	1 компл.
10 - 40	40	270 - 650	**9 257 892**	1 компл.
20 - 70	70	450 - 650	**9 257 893**	1 компл.

Рекомендация для ящика (высота передней панели до 150 мм)*

Номинальная длина, мм	Номинальная ширина, мм											
	275	300	350	400	500	600	700	800	900	1000	1100	1200
270												
300												
350												
400												
450												
500												
550												
650												

Рекомендация для короба (высота передней панели до 300 мм, легкая и средняя нагрузка)*

Номинальная длина, мм	Номинальная ширина, мм											
	275	300	350	400	500	600	700	800	900	1000	1100	1200
270												
300												
350												
400												
450												
500												
550												
650												

Рекомендация для короба (высота передней панели до 300 мм, большая нагрузка, например стопки тарелок)*

Номинальная длина, мм	Номинальная ширина, мм											
	275	300	350	400	500	600	700	800	900	1000	1100	1200
270												
300												
350												
400												
450												
500												
550												
650												

Артикул Push to open Silent:	**9 257 890**	**9 257 891**	**9 257 892**	**9 257 893***

* Рекомендации по стандартному применению (передняя панель из ДСП толщиной 19 мм, обычная бытовая нагрузка). Более точные рекомендации для передней панели других размеров и материалов см. в онлайн конфигураторе.

Синхронизация для механизма Push to open Silent (опционально)

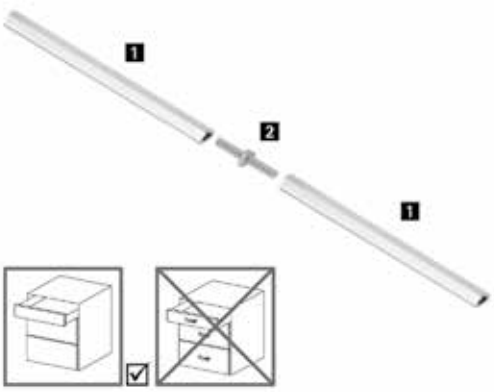

- Рекомендуется при ширине корпуса от 600 мм

Штанга для синхронизации:
- Для нарезки в размер
- Длина 2000 мм
- Анодированный алюминий

Соединитель:
- Для соединения 2 штанг для синхронизации
- Пластик серого цвета

Наименование	Артикул	Кол-во
1 Штанга для синхронизации	**9 236 718**	1/100 шт.*
2 Соединитель	**9 221 295**	1/20 шт.*

Мультисинхронизация для механизма Push to open Silent (опционально)

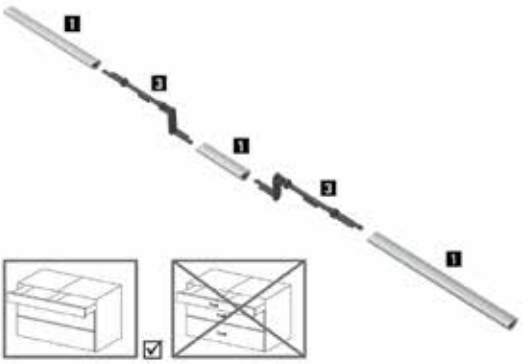

- Штанга для синхронизации для нарезки в размер, длина 2000 мм
- Отходы можно свести к минимуму с помощью соединителя
- Рекомендуется при ширине корпуса > 600 мм; возможно применение при ширине корпуса > 275 мм
- Анодированный алюминий, пластик серого цвета

Наименование	Артикул	Кол-во
1 Штанга для синхронизации	**9 236 718**	1/100 шт.*
3 Соединитель	**9 278 452**	1/200 шт.*

Гибкий адаптер для синхронизации (опционально)

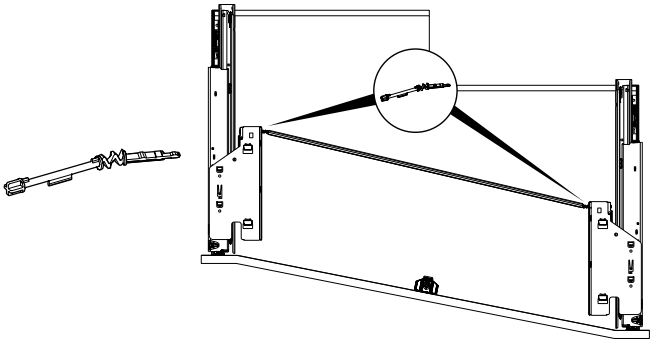

- Для установки механизма Push to open Silent на ящик с направляющими разной длины (угловой фасад)
- Применяется вместо адаптера для синхронизации в стандартном комплекте механизма Push to open Silent

Артикул	Кол-во
9 262 213	1/20 шт.*

Комплект для синхронизации Push to open Silent для установки под мойку (опционально)

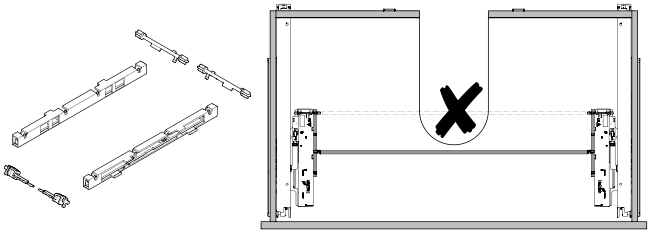

- Для смещения штанги для синхронизации на 50, 90 или 140 мм

Состав комплекта:
- 2 корпуса
- 2 адаптера для механизма Push to open
- 2 адаптера для штанги для синхронизации

Артикул	Кол-во
9 278 453	1 компл.

*** возможен заказ неполной упаковки**

Дополнительно

- Ящик AvanTech YOU 8 - 19
- Короб AvanTech YOU 20 - 27
- Короб AvanTech YOU Inlay 28 - 31
- Варианты задней стенки 32 - 36
- Декоративные компоненты / принадлежности 46 - 51
- Критерии качества 108

11 B Направляющие Quadro YOU с демпфером Silent System

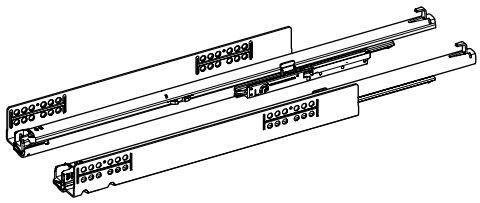

- Направляющие полного выдвижения для применения с системой выдвижных ящиков AvanTech YOU или с деревянными ящиками с фиксаторами
- Встроенный демпфер Silent System
- Возможно использование механизма Push to open Silent в качестве опции
- Нагрузочная способность 10 / 30 кг
- Нагрузочная способность соответствует стандарту EN 15338, уровень 3
- Оцинкованная сталь

Класс нагрузки S (10 кг)

Номинальная длина, мм	**Артикул**	Кол-во	**Артикул / сторона монтажа**		Кол-во
			левая	**правая**	
270	**9 256 953**	1 компл.	**9 256 944**	**9 256 945**	20 шт.
300	**9 256 954**	1 компл.	**9 256 946**	**9 256 947**	20 шт.
350	**9 256 956**	1 компл.	**9 256 950**	**9 256 951**	20 шт.

Класс нагрузки M (30 кг)

Номинальная длина, мм	**Артикул**	Кол-во	**Артикул / сторона монтажа**		Кол-во
			левая	**правая**	
270	**9 256 883**	1 компл.	**9 256 854**	**9 256 855**	20 шт.
300	**9 256 884**	1 компл.	**9 256 856**	**9 256 857**	20 шт.
350	**9 256 886**	1 компл.	**9 256 860**	**9 256 861**	20 шт.
400	**9 256 888**	1 компл.	**9 256 864**	**9 256 865**	20 шт.
450	**9 256 890**	1 компл.	**9 256 868**	**9 256 869**	20 шт.
500	**9 256 892**	1 компл.	**9 256 872**	**9 256 873**	20 шт.
550	**9 256 894**	1 компл.	**9 256 876**	**9 256 877**	20 шт.
600	**9 256 896**	1 компл.	**9 256 880**	**9 256 881**	20 шт.

Система выдвижных ящиков AvanTech YOU с двойными боковинами

- **Направляющие Quadro YOU с демпфером Silent System**
- **Для AvanTech YOU или деревянных ящиков**

Продольное сечение

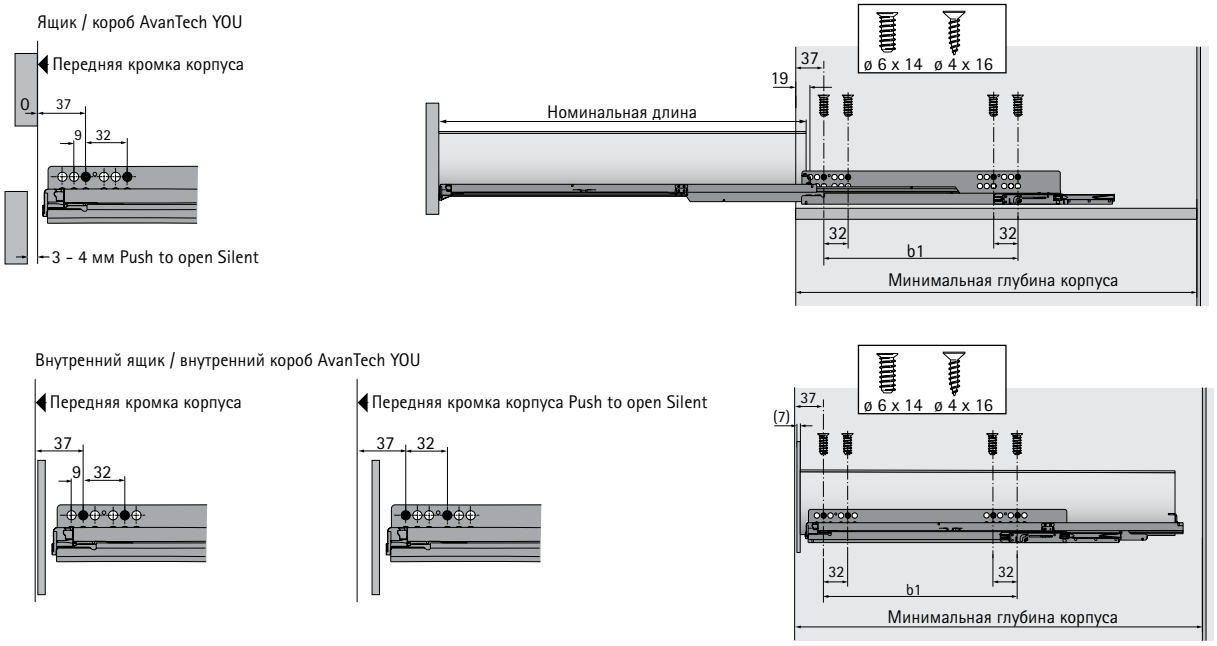

Монтажные размеры для Quadro YOU с демпфером Silent System / механизмом Push to open Silent

Номинальная длина, мм	Расстояние между отверстиями b1, мм	Ящик / короб Минимальная глубина корпуса, мм	Внутренний ящик / внутренний короб Минимальная глубина корпуса, мм
270	160	273	282
300	160	303	312
350	224	353	362
400	224	403	412
450	256	453	462
500	256	503	512
550	256	553	562
600	256	603	612

Фиксатор Quadro YOU

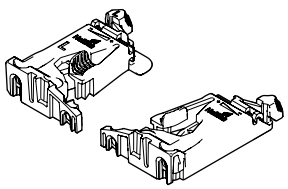

- Для применения Quadro YOU с деревянными ящиками
- Регулировка по высоте до + 3 мм
- Пластик

Сторона	**Артикул**	Кол-во
левая / правая	**9 257 262**	1/5 компл.*
левая	**9 257 260**	100 шт.
правая	**9 257 261**	100 шт.

*** возможен заказ неполной упаковки**

Механизм открывания Push to open Silent для Quadro YOU

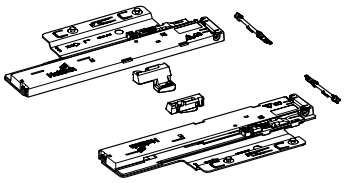

- Для применения с системой выдвижных ящиков AvanTech YOU с направляющими Quadro YOU с демпфированием Silent System
- Возможна синхронизация (опционально)

Состав комплекта:
- 2 механизма Push to open Silent, левый и правый
- 2 активатора, левый и правый
- 2 адаптера для синхронизации

Общая масса, кг	Класс нагрузки Quadro, кг	Номинальная длина, мм	**Артикул**	Кол-во
< 10	10	270 - 350	**9 257 894**	1 компл.
8 - 20	20	270 - 600	**9 257 895**	1 компл.
10 - 30	30	350 - 600	**9 257 896**	1 компл.

Рекомендация для ящика (высота передней панели до 150 мм, легкая нагрузка)*

Номинальная длина, мм	Номинальная ширина, мм												
	275	300	350	400	450	500	550	600	700	800	900	1000	1200
270													
300													
350													
400													
450													
500													
550													
600													

Рекомендация для короба (высота передней панели до 300 мм, легкая и средняя нагрузка)*

Номинальная длина, мм	Номинальная ширина, мм												
	275	300	350	400	450	500	550	600	700	800	900	1000	1200
270													
300													
350													
400													
450													
500													
550													
600													

Рекомендация для короба (высота передней панели до 300 мм, большая нагрузка, например стопки тарелок)*

Номинальная длина, мм	Номинальная ширина, мм												
	275	300	350	400	450	500	550	600	700	800	900	1000	1200
270													
300													
350													
400													
450													
500													
550													
600													

Артикул Push to open Silent: **9 257 894** **9 257 895** **9 257 896**

* Рекомендации по стандартному применению (передняя панель из ДСП толщиной 19 мм, обычная бытовая нагрузка). Более точные рекомендации для передней панели других размеров и материалов см. в онлайн конфигураторе.

Синхронизация для механизма Push to open Silent (опционально)

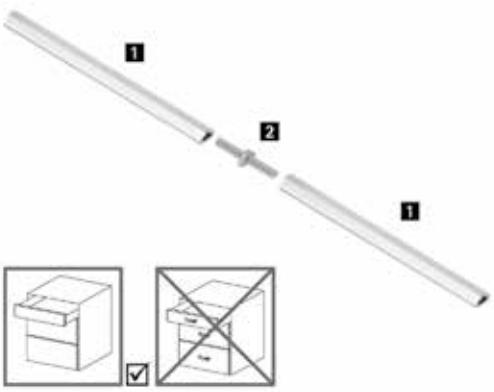

- Рекомендуется при ширине корпуса от 600 мм

Штанга для синхронизации:
- Для нарезки под размер
- Длина 2000 мм
- Анодированный алюминий

Соединитель:
- Для соединения 2 штанг для синхронизации
- Пластик серого цвета

Наименование	Артикул	Кол-во
1 Штанга для синхронизации	**9 236 718**	1/100 шт.*
2 Соединитель	**9 221 295**	1/20 шт.*

Мультисинхронизация для механизма Push to open Silent (опционально)

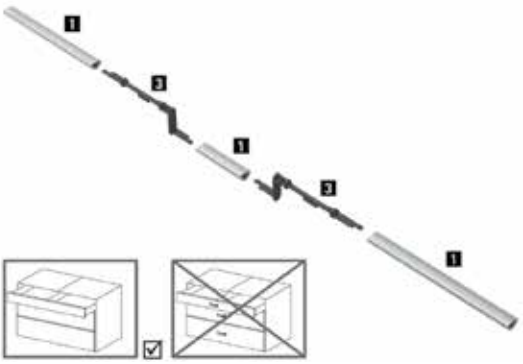

- Штанга для синхронизации для нарезки в размер, длина 2000 мм
- Отходы можно свести к минимуму с помощью соединителя
- Рекомендуется при ширине корпуса > 600 мм; возможно применение при ширине корпуса > 275 мм
- Анодированный алюминий, пластик серого цвета

Наименование	Артикул	Кол-во
1 Штанга для синхронизации	**9 236 718**	1/100 шт.*
3 Соединитель	**9 278 452**	1/200 шт.*

Гибкий адаптер для синхронизации (опционально)

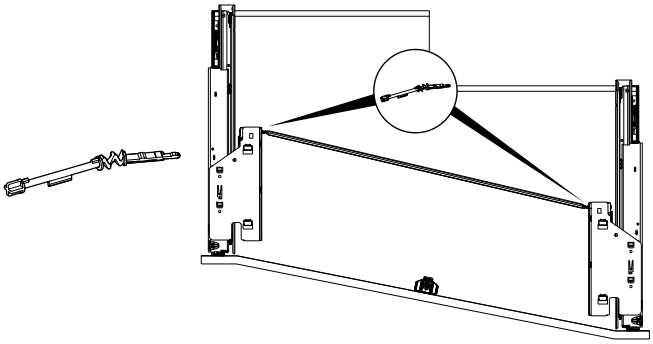

- Для установки механизма Push to open Silent на ящик с направляющими разной длины (угловой фасад)
- Применяется вместо адаптера для синхронизации в стандартном комплекте механизма Push to open Silent

Артикул	Кол-во
9 262 213	1/20 шт.*

Комплект для синхронизации Push to open Silent для установки под мойку (опционально)

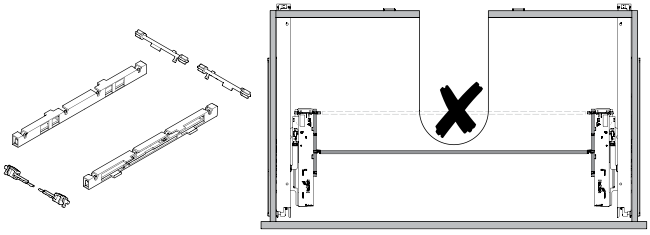

- Для смещения штанги для синхронизации на 50, 90 или 140 мм

Состав комплекта:
- 2 корпуса
- 2 адаптера для механизма Push to open
- 2 адаптера для штанги для синхронизации

Артикул	Кол-во
9 278 453	1 компл.

*** возможен заказ неполной упаковки**

Дополнительно

- Ящик AvanTech YOU 8 - 19
- Короб AvanTech YOU 20 - 27
- Короб AvanTech YOU Inlay 28 - 31
- Варианты задней стенки 32 - 36
- Декоративные компоненты / принадлежности 46 - 51
- Критерии качества 108

11 B Направляющая Quadro YOU с механизмом Push to open

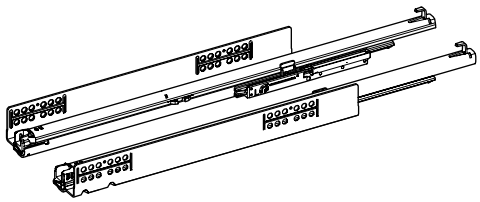

- Направляющие полного выдвижения для применения с системой выдвижных ящиков AvanTech YOU или с деревянными ящиками с фиксаторами
- Встроенный механизм открывания Push to open
- Возможна установка синхронизации (опционально)
- Нагрузочная способность 30 кг
- Нагрузочная способность соответствует стандарту EN 15338, уровень 3
- Оцинкованная сталь

Класс нагрузки M (30 кг)

Номинальная длина, мм	Артикул	Кол-во	Артикул / сторона монтажа		Кол-во
			левая	правая	
270	**9 256 928**	**1 компл.**	**9 256 899**	**9 256 900**	**20 шт.**
300	**9 256 929**	**1 компл.**	**9 256 901**	**9 256 902**	**20 шт.**
350	**9 256 931**	**1 компл.**	**9 256 905**	**9 256 906**	**20 шт.**
400	**9 256 933**	**1 компл.**	**9 256 909**	**9 256 910**	**20 шт.**
450	**9 256 935**	**1 компл.**	**9 256 913**	**9 256 914**	**20 шт.**
500	**9 256 937**	**1 компл.**	**9 256 917**	**9 256 918**	**20 шт.**
550	**9 256 939**	**1 компл.**	**9 256 921**	**9 256 922**	**20 шт.**
600	**9 256 941**	**1 компл.**	**9 256 925**	**9 256 926**	**20 шт.**

Синхронизация для механизма Push to open Silent (опционально)

- Рекомендуемая ширина корпуса от 600 мм
- Для номинальной длины 250 - 600 мм
- Штанга синхронизации нарезается по длине. Если ширина корпуса более 2000 мм, то необходимо использовать соединитель
- Не может использоваться с направляющими Quadro частичного выдвижения

Для использования требуются следующие элементы:
- 1 штанга для синхронизации
- 2 адаптера
- Отходы можно свести к минимуму с помощью соединителя

Наименование	Артикул	Кол-во
1 Штанга для синхронизации	**9 236 718**	1/100 шт.*
2 Адаптер, тип A	**9 219 966**	1/200 шт.*
3 Соединитель	**9 221 295**	1/20 шт.*

*** возможен заказ неполной упаковки**

Система выдвижных ящиков AvanTech YOU с двойными боковинами

- **Направляющая Quadro YOU с механизмом Push to open**
- **Для AvanTech YOU или деревянных ящиков**

Продольное сечение

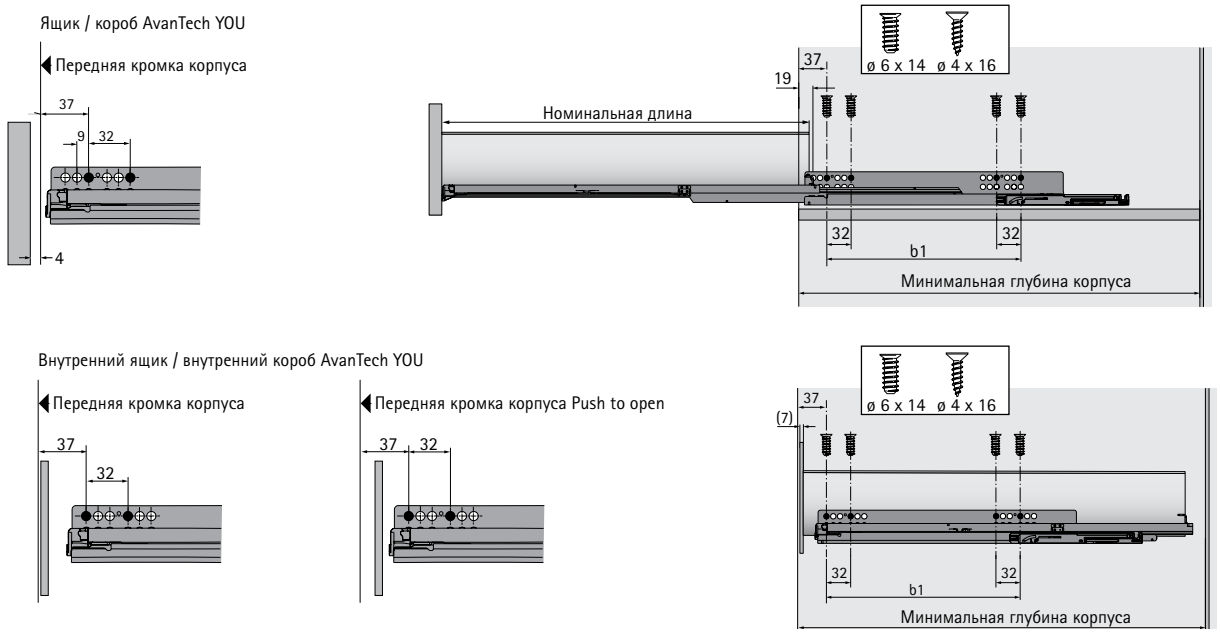

Монтажные размеры для Quadro YOU с механизмом Push to open / механизмом Push to open Silent

Номинальная длина, мм	Расстояние между отверстиями b1, мм	Ящик / короб Минимальная глубина корпуса, мм	Внутренний ящик / внутренний короб Минимальная глубина корпуса, мм
270	160	273	291
300	160	303	321
350	224	353	371
400	224	403	421
450	256	453	471
500	256	503	521
550	256	553	571
600	256	603	621

Фиксатор Quadro YOU

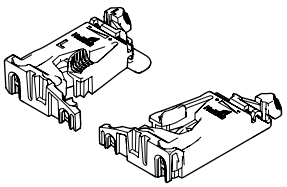

- Для применения Quadro YOU с деревянными ящиками
- Регулировка по высоте до + 3 мм
- Пластик

Сторона	**Артикул**	Кол-во
левая / правая	**9 257 262**	1/5 компл.*
левая	**9 257 260**	100 шт.
правая	**9 257 261**	100 шт.

*** возможен заказ неполной упаковки**

Узкий нижний шкаф

- Высота корпуса макс. 750 мм
- Ширина корпуса макс. 300 мм
- Требуются левая и правая направляющие Actro YOU, монтаж по диагонали
- Общая нагрузочная способность макс. 20 кг
- Возможны другие конфигурации

Пример монтажа

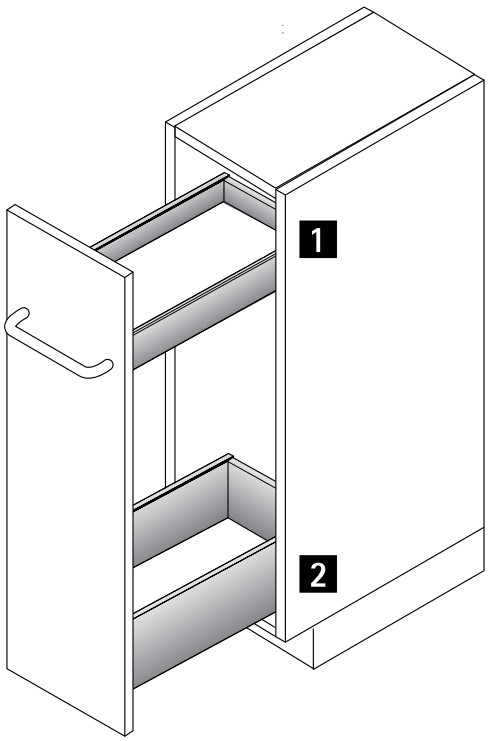

№	Наименование	см. стр.
1	Ящик AvanTech YOU Actro YOU с демпфером Silent System	8 - 19 52 - 55
2	Короб AvanTech YOU Actro YOU с демпфером Silent System	20 - 23 52 - 55

Высокий шкаф

Для любой высоты и ширины корпуса
- Эффективное использование пространства для хранения
- Рекомендуемая ширина корпуса 300–600 мм
- Возможны другие конфигурации

Пример монтажа

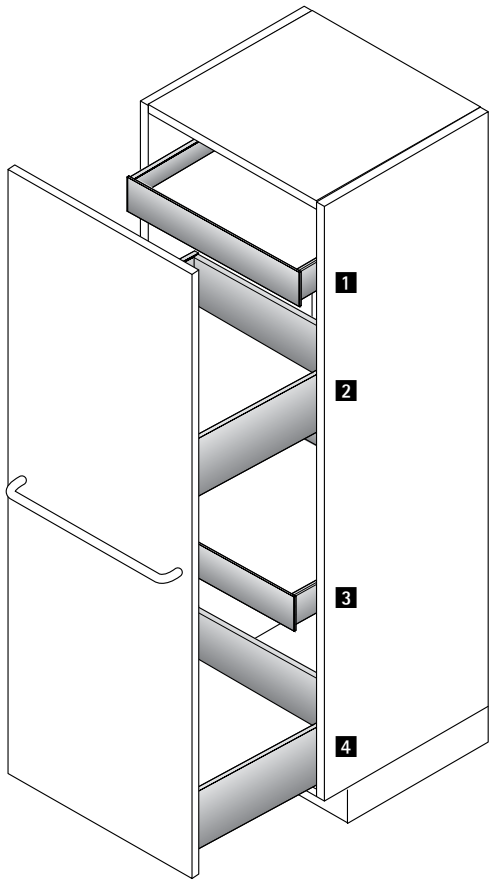

№	Наименование	см. стр.
1	Внутренний ящик AvanTech YOU Actro YOU с демпфером Silent System	12 - 19, 38 - 41 52 - 55
2	Короб AvanTech YOU Actro YOU с демпфером Silent System	20 - 27 52 - 55
3	Внутренний ящик AvanTech YOU Actro YOU с демпфером Silent System	12 - 19, 38 - 41 52 - 55
4	Короб AvanTech YOU Actro YOU с демпфером Silent System	20 - 27 52 - 55

Шкаф для хранения

Для любой высоты и ширины корпуса

- Эффективное использование пространства для хранения
- Рекомендуемая ширина корпуса 450–1200 мм, 2 двери на петлях для ширины корпуса более 600 мм
- Рекомендуемые петли: скрытая петля быстрого монтажа Sensys 8657i
- Возможны другие конфигурации

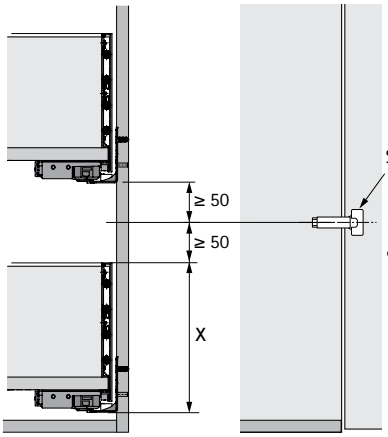

Пример монтажа

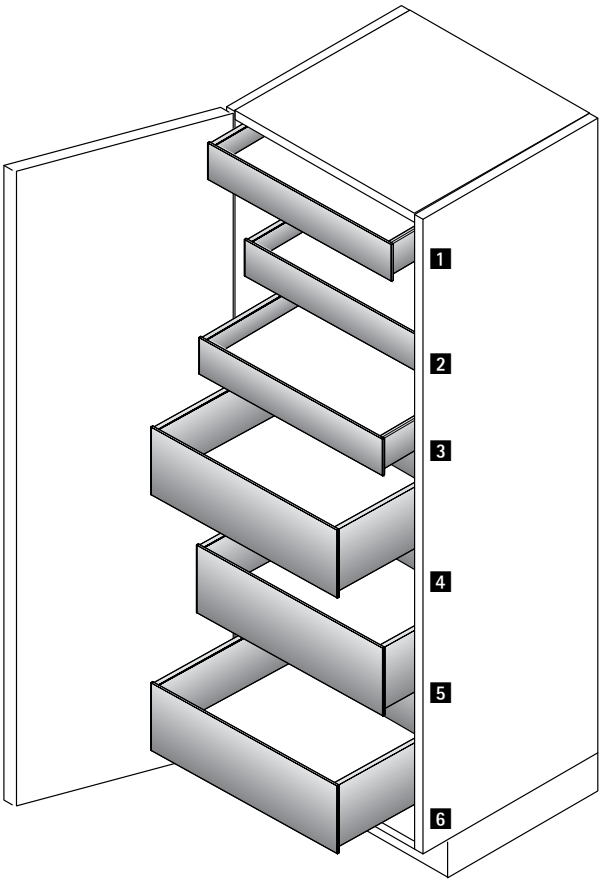

№	Наименование	см. стр.
1	Внутренний ящик AvanTech YOU Actro YOU с демпфером Silent System	12 - 19, 38 - 41 52 - 55
2	Внутренний ящик AvanTech YOU Actro YOU с демпфером Silent System	12 - 19, 38 - 41 52 - 55
3	Внутренний ящик AvanTech YOU Actro YOU с демпфером Silent System	12 - 19, 38 - 41 52 - 55
4	Внутренний короб AvanTech YOU Actro YOU с демпфером Silent System	20 - 23, 38 - 42 52 - 55
5	Внутренний короб AvanTech YOU Actro YOU с демпфером Silent System	20 - 23, 38 - 42 52 - 55
6	Внутренний короб AvanTech YOU Actro YOU с демпфером Silent System	20 - 23, 38 - 42 52 - 55

Ящик с вырезом под мойку

- Для использования пространства под мойкой
- Возможны другие конфигурации

Пример монтажа

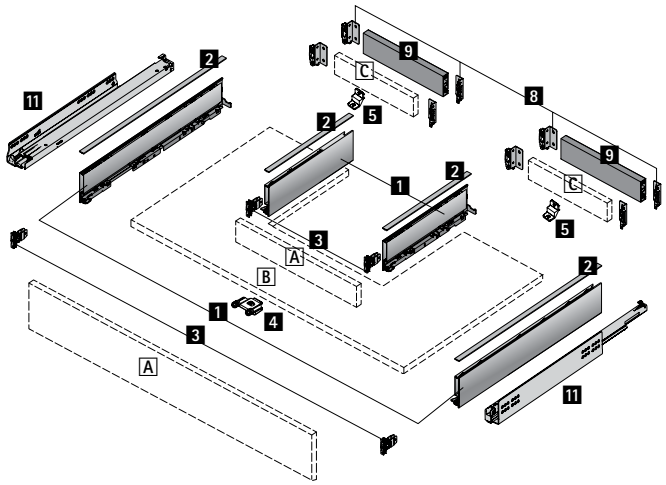

№	Наименование	см. стр.
1	Боковины ящика AvanTech YOU, по 2 шт. левые и правые	8 - 19
2	Дизайн-профиль AvanTech YOU, 4 шт.	8 - 19
3	Соединители передней панели для боковины ящика AvanTech YOU, 4 шт.	8 - 19
8	Соединитель задней стенки AvanTech YOU, по 2 шт., левые и правые	32
9	Алюминиевая задняя стенка AvanTech YOU для нарезки под размер или C деревянная задняя стенка	32
11	Направляющие Actro YOU / Quadro YOU с демпфером Silent System	52 - 53, 56 - 57
A	Передняя панель	
B	Дно ящика (толщина материала 16 мм)	
C	Деревянная задняя стенка (толщина материала 16 мм)	

▸ Ящик с вырезом под мойку

Техническая информация / монтажная ситуация

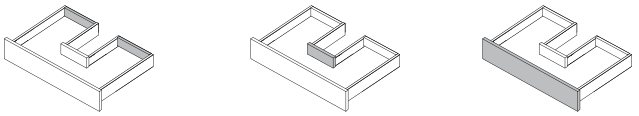

* Все размеры идентичны для Actro YOU и Quadro YOU

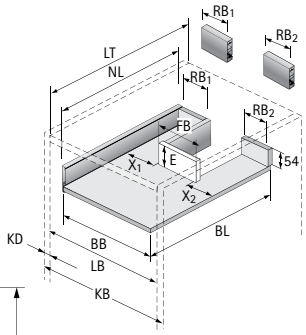

Пример для высоты 101

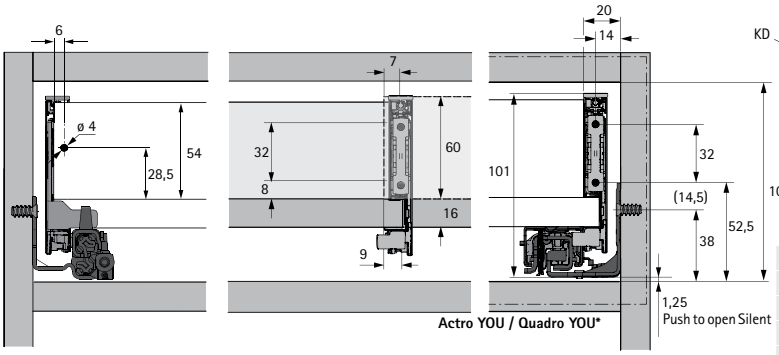

Actro YOU / Quadro YOU*

BB Ширина дна ящика	KB Ширина корпуса	NL Номинальная длина	LB Внутренняя ширина корпуса
BL Длина дна ящика	RB Ширина задней стенки	KD Толщина боковины корпуса	FB Ширина передней панели

Размеры	мм
BL	NL - 21
BB	LB - 24
RB1	X1
RB2	X2
E	≥ 60
FB	B - X1 - X2 + 18

Красиво снаружи. Удобно внутри.
Решения для организации внутреннего пространства ящиков AvanTech YOU и ArciTech помогут создать идеальный порядок в любом уголке дома в считанные минуты. Все содержимое ящиков хранится аккуратно на своих местах благодаря продуманным и стильным организациям.

Соответствуют любым требованиям:
Продуманные решения для самого высокого уровня качества. Вставки из пластика, стали или дерева обеспечат легкий доступ к содержимому ящика.

Разнообразные и индивидуальные:
Организации для хранения вещей должны быть практичными и соответствовать индивидуальным требованиям.

Практичные и удобные:
Важные детали и продуманные функции позволяют легко найти нужную вещь.

Модульные и аккуратные:
Идеальная организация благодаря всего нескольким элементам.

OrgaTray 440
▸ для ящиков / внутренних ящиков

70

OrgaTray 740
▸ для ящиков / внутренних ящиков

71

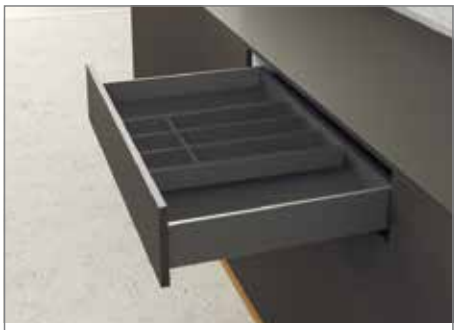

OrgaTray 470
▸ для ящиков / внутренних ящиков

72

OrgaTray 270
▸ для ящиков / внутренних ящиков

73 - 76

OrgaTray 630
▸ для ящиков / внутренних ящиков

77

OrgaStripe
▸ для ящиков / внутренних ящиков

78

OrgaStore 810
▸ для (внутренних) коробов

79

OrgaStore 270
▸ для (внутренних) коробов

80

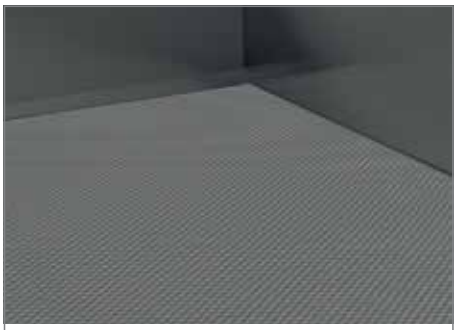

Противоскользящий коврик / стыковочный профиль
▸ для ящиков / коробов

81

OrgaTray 510
▸ для ящиков / коробов

82

Banio
▸ для ящиков / коробов

83

Металлическая U-образная стенка для выреза под мойку
▸ для ящиков / коробов

84

- Для ящиков AvanTech YOU высотой от 139 мм
- Высота 55 мм
- Пластик

OrgaTray 440

Ширина, мм	Артикул / цвет / глубина, мм						Кол-во
	серебристый		белый		антрацит		
	370 – 440	441 – 520	370 – 440	441 – 520	370 – 440	441 – 520	
175 - 200	**9 194 917**	**9 194 930**	**9 194 948**	**9 194 961**	**9 194 979**	**9 194 992**	1 шт.
201 - 250	**9 194 918**	**9 194 931**	**9 194 949**	**9 194 962**	**9 194 980**	**9 194 993**	1 шт.
251 - 300	**9 194 919**	**9 194 932**	**9 194 950**	**9 194 963**	**9 194 981**	**9 194 994**	1 шт.
301 - 350	**9 194 920**	**9 194 933**	**9 194 951**	**9 194 964**	**9 194 982**	**9 194 995**	1 шт.
351 - 400	**9 194 921**	**9 194 934**	**9 194 952**	**9 194 965**	**9 194 983**	**9 194 996**	1 шт.
401 - 450	**9 194 922**	**9 194 935**	**9 194 953**	**9 194 966**	**9 194 984**	**9 194 997**	1 шт.
451 - 500	**9 194 923**	**9 194 936**	**9 194 954**	**9 194 967**	**9 194 985**	**9 194 998**	1 шт.
501 - 600	**9 194 924**	**9 194 937**	**9 194 955**	**9 194 968**	**9 194 986**	**9 194 999**	1 шт.
601 - 700	**9 194 925**	**9 194 938**	**9 194 956**	**9 194 969**	**9 194 987**	**9 195 000**	1 шт.
701 - 800	**9 194 926**	**9 194 939**	**9 194 957**	**9 194 970**	**9 194 988**	**9 195 001**	1 шт.
801 - 900	**9 194 927**	**9 194 940**	**9 194 958**	**9 194 971**	**9 194 989**	**9 195 002**	1 шт.
1091 - 1150	**9 194 929**	**9 194 942**	**9 194 960**	**9 194 973**	**9 194 991**	**9 195 004**	1 шт.

Варианты организации

*** = Возможно использование держателей для ножей и специй.**

T = Глубина B = Ширина NB = Номинальная ширина

Держатель для ножей и держатель для специй

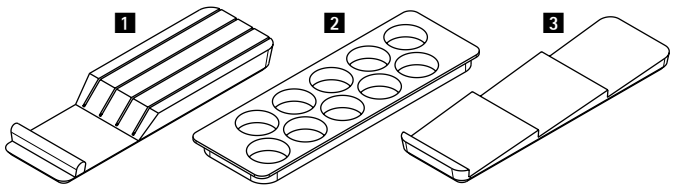

- Бук, лакированный

Наименование	Артикул	Кол-во
1 Держатель для ножей	**0 074 430**	1 шт.
2 Держатель для специй, вертикальное хранение, ø 53 мм	**0 044 934**	1 шт.
3 Держатель для специй, горизонтальное хранение	**9 079 207**	1 шт.

- **Для системы выдвижных ящиков AvanTech YOU**
- **OrgaTray 740**

- Пластиковый лоток для столовых приборов
- Для ящика AvanTech YOU с высотой боковины от 101 мм
- Для стандартной ширины корпуса
- Для толщины боковины 16 мм, воможна нарезка в размер для толщины боковины корпуса 18 мм
- Высота 45 мм

OrgaTray 740

Ширина корпуса, мм	Артикул / цвет									Кол-во
	серебристый			белый			антрацит			
	450	500	550	450	500	550	450	500	550	
300	**9 302 706**	**9 302 715**	**9 302 724**	**9 302 733**	**9 302 742**	**9 302 751**	**9 302 760**	**9 302 769**	**9 302 778**	1 шт.
400	**9 302 707**	**9 302 716**	**9 302 725**	**9 302 734**	**9 302 743**	**9 302 752**	**9 302 761**	**9 302 770**	**9 302 779**	1 шт.
450	**9 302 708**	**9 302 717**	**9 302 726**	**9 302 735**	**9 302 744**	**9 302 753**	**9 302 762**	**9 302 771**	**9 302 780**	1 шт.
500	**9 302 709**	**9 302 718**	**9 302 727**	**9 302 736**	**9 302 745**	**9 302 754**	**9 302 763**	**9 302 772**	**9 302 781**	1 шт.
600	**9 302 710**	**9 302 719**	**9 302 728**	**9 302 737**	**9 302 746**	**9 302 755**	**9 302 764**	**9 302 773**	**9 302 782**	1 шт.
800	**9 302 711**	**9 302 720**	**9 302 729**	**9 302 738**	**9 302 747**	**9 302 756**	**9 302 765**	**9 302 774**	**9 302 783**	1 шт.
900	**9 302 712**	**9 302 721**	**9 302 730**	**9 302 739**	**9 302 748**	**9 302 757**	**9 302 766**	**9 302 775**	**9 302 784**	1 шт.
1000	**9 302 713**	**9 302 722**	**9 302 731**	**9 302 740**	**9 302 749**	**9 302 758**	**9 302 767**	**9 302 776**	**9 302 785**	1 шт.
1200	**9 302 714**	**9 302 723**	**9 302 732**	**9 302 741**	**9 302 750**	**9 302 759**	**9 302 768**	**9 302 777**	**9 302 786**	1 шт.

Варианты организации

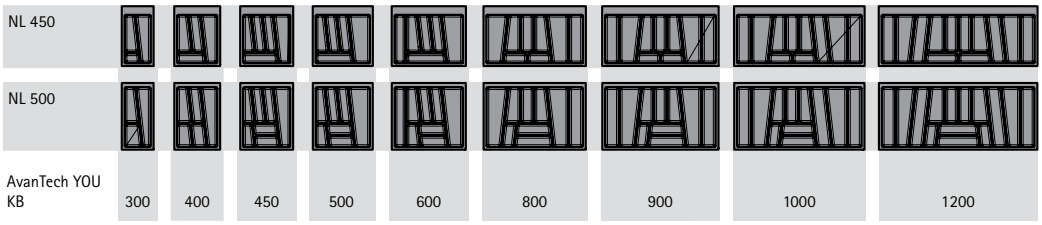

NL = Номинальная длина KB = Ширина корпуса

- Для ширины корпуса от 450 мм
- Для ширины корпуса 800 мм и более можно использовать 2 шт.
- Высота 50 мм
- Пластик

OrgaTray 470

Номинальная длина, мм	Артикул / цвет			Кол-во
	серебристый	**белый**	**антрацит**	
500	**9 207 220**	**9 207 224**	**9 207 227**	1 шт.
550	**9 207 222**	**9 207 226**	**9 207 238**	1 шт.

Варианты организации

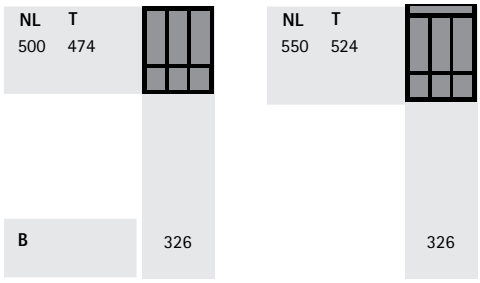

NL = Номинальная длина **T = Глубина** **B = Ширина**

- Высококачественная организация внутреннего пространства из дерева
- Для различной ширины корпуса
- Для любой ширины корпуса с помощью комбинирования различных элементов
- Рекомендуется использовать противоскользящий коврик
- Можно комбинировать с организацией OrgaTray 630
- Лакированный бук, цвет антрацит

OrgaTray 270, лоток для столовых приборов

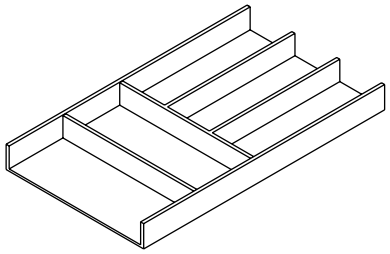

- Размеры: W 270 x H 43 x L 423 / 473 мм

Номинальная длина, мм	**Артикул**	Кол-во
450	**9 278 291**	1 шт.
500	**9 278 292**	1 шт.

OrgaTray 270, многофункциональный лоток

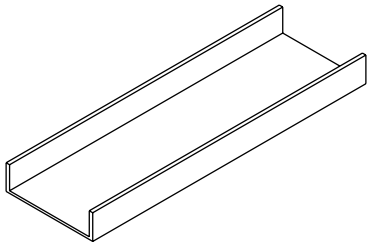

- Размеры: W 150 x H 43 x L 423 / 473 мм

Номинальная длина, мм	**Артикул**	Кол-во
450	**9 278 293**	1 шт.
500	**9 278 294**	1 шт.

Дополнительно

- OrgaTray 630 77
- Противоскользящий коврик 81

OrgaTray 270, лоток

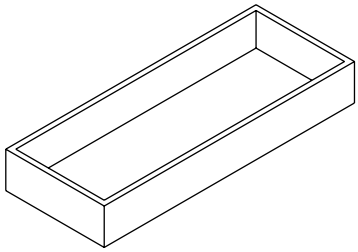

- Для номинальной длины 450, 500 и 470 мм, в ящике можно разместить 4 лотка один за другим. Минимальная ширина корпуса от 400 мм
- Лоток длиной 105,5 мм подходит для номинальной длины 450 мм
- Лоток длиной 118 мм подходит для номинальной длины 500 мм
- Возможно сочетание лотков различных размеров для различной ширины корпуса

Длина, мм	Ширина, мм	**Артикул**	Кол-во
105,5	300	**9 278 302**	1 шт.
118	300	**9 278 301**	1 шт.
80	135,5	**9 316 553**	1 шт.
160	135,5	**9 316 554**	1 шт.

OrgaTray 270, разделитель для лотка

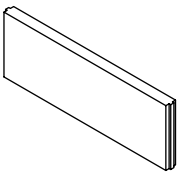

- Для вставки в лоток OrgaTray 270
- Подходящая ширина разделителя: длина стороны лотка - 12 мм
- Разделитель шириной 93,5 мм подходит для лотка длиной 105,5 мм
- Разделитель шириной 106 мм подходит для лотка длиной 118 мм
- Разделитель шириной 123,5 мм подходит для лотка шириной 135,5 мм

Состав комплекта:
- 2 разделителя

Ширина, мм	**Артикул**	Кол-во
93,5	**9 316 560**	1 компл.
106	**9 316 558**	1 компл.
123,5	**9 316 557**	1 компл.

OrgaTray 270, крестообразный разделитель

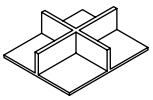

- Для вставки в лоток OrgaTray 270, W 135,5 x L 160 мм (артикул 9 316 554)
- Размеры: W 122,5 x H 38 x L 147 мм

Артикул	Кол-во
9 316 555	1 шт.

Дополнительно

- OrgaTray 630 77
- Противоскользящий коврик 81

OrgaTray 270, поперечная вставка

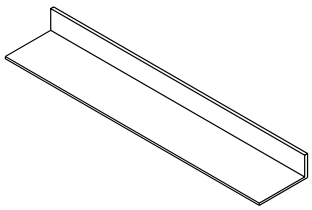

- Для номинальной длины 550, 600 и 650 мм
- Размеры: W 600 / 1200 x H 43 x L 100 мм

Ширина, мм	**Артикул**	Кол-во
600	**9 278 313**	1 шт.
1200	**9 279 203**	1 шт.

OrgaTray 270, соединитель

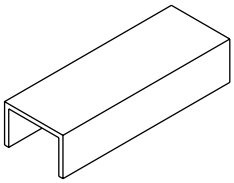

- Для соединения лотков
- Анодированный алюминий

Состав комплекта:
- 4 соединительных элемента

Артикул	Кол-во
9 278 312	1 компл.

OrgaTray 270, держатель для ножей

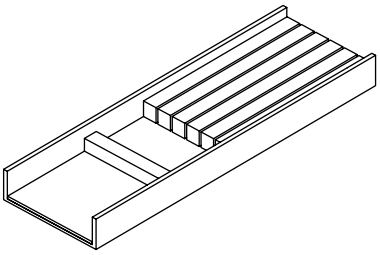

- Размеры: W 150 x H 43

Состав комплекта:
- Держатель для ножей
- Многофункциональный лоток

Номинальная длина, мм	**Артикул**	Кол-во
450	**9 283 423**	1 шт.
500	**9 283 426**	1 шт.

OrgaTray 270, держатель для рулонов

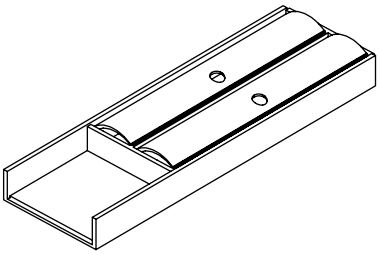

- Размеры: W 150 x H 43

Состав комплекта:
- Держатель для рулонов
- Многофункциональный лоток

Номинальная длина, мм	**Артикул**	Кол-во
450	**9 283 424**	1 шт.
500	**9 283 413**	1 шт.

OrgaTray 270, держатель для специй

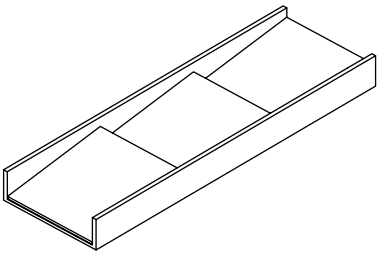

- Размеры: W 150 x H 43

Состав комплекта:
- Держатель для специй
- Многофункциональный лоток

Номинальная длина, мм	**Артикул**	Кол-во
450	**9 283 425**	1 шт.
500	**9 283 414**	1 шт.

Дополнительно

- OrgaTray 630 77
- Противоскользящий коврик 81

Варианты организации OrgaTray 270 для ящиков AvanTech YOU различной номинальной длины

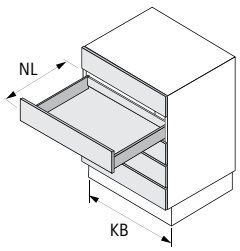

KB
AvanTech YOU* ≥ 250 | ≥ 250 | ≥ 400 | ≥ 400 | ≥ 400

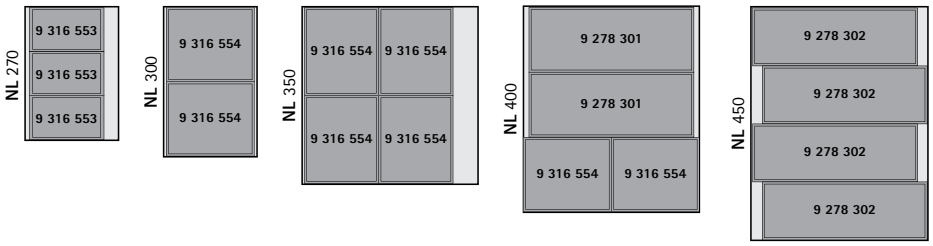

KB
AvanTech YOU* ≥ 400 | ≥ 400 | ≥ 400 | ≥ 400

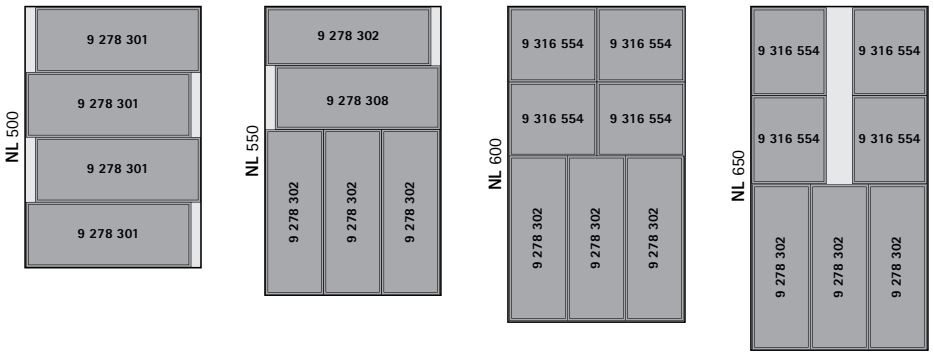

NL = Номинальная длина
KB = Ширина корпуса

- Для ширины корпуса от 350 мм
- Для ширины корпуса 800 мм и более можно использовать 2 шт.
- Высота 43 мм
- Сталь с порошковым покрытием
- Рекомендуется использовать противоскользящий коврик
- Можно комбинировать с организацией OrgaTray 270

OrgaTray 630

Номинальная длина, мм	Артикул / цвет			Кол-во
	серебристый	белый	антрацит	
450	**9 278 315**	**9 278 331**	**9 278 318**	1 шт.
500	**9 278 316**	**9 278 332**	**9 278 319**	1 шт.
550	**9 278 317**	**9 278 333**	**9 278 320**	1 шт.

Варианты организации

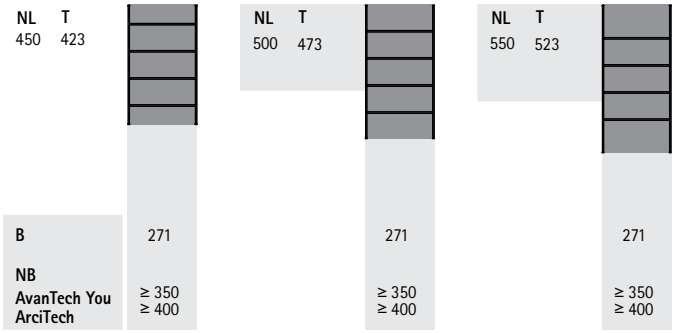

NL = Номинальная длина T = Глубина
B = Ширина NB = Номинальная ширина

Дополнительно

- OrgaTray 270 73 - 75
- Противоскользящий коврик 81

- Универсальная организация внутреннего пространства
- Самоклеящиеся профили можно использовать почти во всех ящиках
- Разделители толщиной 4 мм обеспечивают индивидуальный дизайн

Профиль OrgaStripe

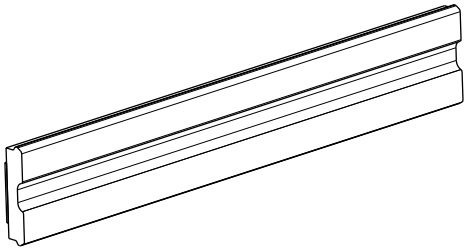

- Под приклеивание на древесные материалы с покрытием, сталь и алюминий
- Длина 1100 мм
- Пластик

Цвет	**Артикул**	Кол-во
серый	**9 203 466**	1/30 шт.*
белый	**9 203 465**	1/30 шт.*
черный	**9 203 254**	1/30 шт.*

Фиксатор OrgaStripe

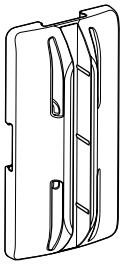

- Для установки в профиль OrgaStripe
- Для разделителя толщиной 4 мм
- Материал разделителя по выбору
- Свободное расположение в профиле
- Пластик

Цвет	**Артикул**	Кол-во
серый	**9 203 469**	1/60 шт.*
белый	**9 203 468**	1/60 шт.*
черный	**9 203 467**	1/60 шт.*

*** возможен заказ неполной упаковки**

- Для стандартной или различной ширины корпуса
- Для номинальной длины от 300 мм
- Рекомендуется использовать противоскользящий коврик

OrgaStore 830, профиль

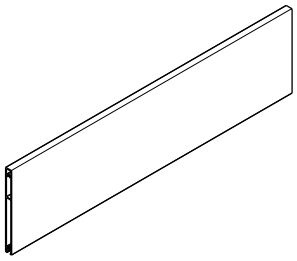

- Высота 120 мм
- Длина 2000 мм
- Для нарезки под размер
- Алюминий с порошковым покрытием

Цвет	**Артикул**	Кол-во
серебристый	**9 182 247**	1 шт.
белый	**9 182 249**	1 шт.
антрацит	**9 182 250**	1 шт.

OrgaStore 830, адаптер

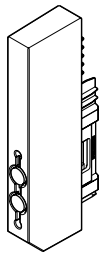

- Высота 125 мм
- Устанавливается на профиль без инструмента
- Для одного комплекта требуется два адаптера
- Пластик

Цвет	**Артикул**	Кол-во
серебристый	**9 278 248**	1/30 шт.*
белый	**9 230 269**	1/30 шт.*
антрацит	**9 230 268**	1/30 шт.*

OrgaStore 830, продольный разделитель

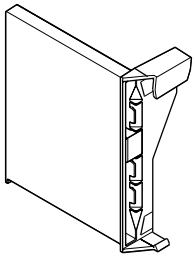

- Высота 125 мм
- Пластик

Цвет	**Артикул**	Кол-во
серебристый	**9 278 250**	1/15 шт.*
белый	**9 182 230**	1/15 шт.*
антрацит	**9 278 249**	1/15 шт.*

*** возможен заказ неполной упаковки**

Дополнительно

- Противоскользящий коврик 81

- Высококачественная организация внутреннего пространства из дерева
- Для различной ширины корпуса
- Для любой ширины корпуса с помощью комбинирования различных элементов
- Рекомендуется использовать противоскользящий коврик
- Лакированный бук, цвет антрацит

OrgaStore 270, короб

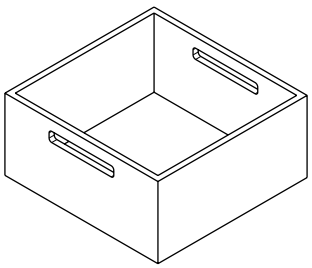

- Два короба могут быть установлены один за другим при номинальной длине 500 мм
- Размеры: W 231 x L 237 x H 110 мм

Артикул	Кол-во
9 278 309	1 шт.

OrgaStore 270, крестообразный разделитель для короба

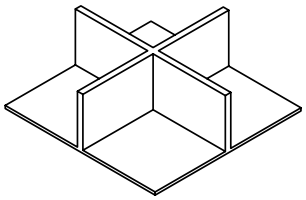

- Для размещения в коробе OrgaStore 270 (артикул 9 278 309)
- Размеры: W 214 x H 75 x L 220 мм

Артикул	Кол-во
9 316 556	1 шт.

OrgaStore 270, держатель для тарелок

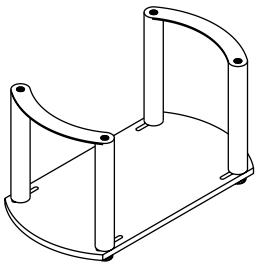

- Бесступенчатая регулировка для тарелок любого диаметра
- Размеры: W 180 x L 340 x H 191 мм

Артикул	Кол-во
9 278 310	1 шт.

Дополнительно

- Противоскользящий коврик 81

Противоскользящий коврик

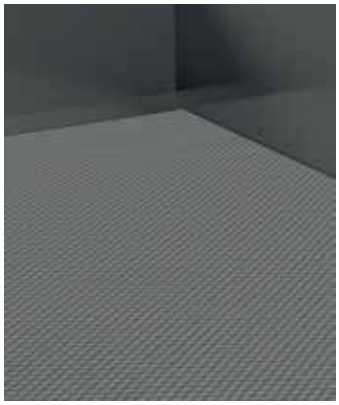

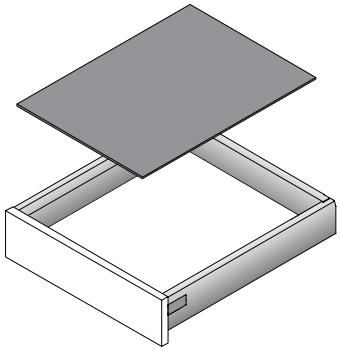

- Для вкладывания в ящик или короб
- Рулон 5 м
- Пластик

Номинальная длина, мм	Артикул / цвет			Кол-во
	антрацит	белый	черный	
450	**9 209 578**	**9 209 569**	**9 213 635**	1 шт.
500	**9 209 580**	**9 209 573**	**9 213 636**	1 шт.
650	**9 209 582**	**9 209 575**	**9 213 637**	1 шт.

Стыковочный профиль

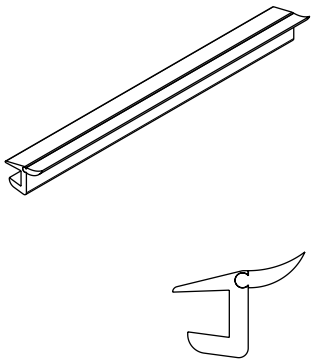

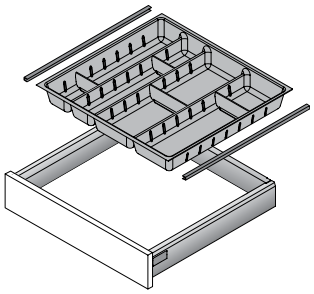

- Ширину организации необходимо уменьшить на 4 мм
- Длина 473 мм
- Для нарезки в размер
- Пластик, поверхность под хром

Состав комплекта:
- 2 стыковочных профиля

Артикул	Кол-во
9 135 408	1 компл.

Ящик с вырезом под мойку

- **Для системы выдвижных ящиков AvanTech YOU**
- **OrgaTray 510**

- Для ширины корпуса от 550 мм и номинальной длины от 350 мм
- Высота 35 мм без учета накладной на дно ящика части
- Пластик

OrgaTray 510

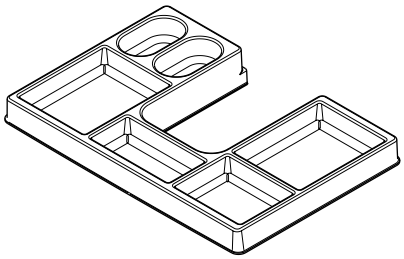

Цвет	**Артикул**	Кол-во
серебристый	**9 207 045**	1 шт.
белый	**9 207 046**	1 шт.
антрацит	**9 207 047**	1 шт.

Ящик с вырезом под мойку

- **Для системы выдвижных ящиков AvanTech YOU**
- **Banio**

- Для ящиков AvanTech YOU высотой от 139 мм
- Для номинальной длины от 500 мм
- Для ширины корпуса от 600 мм
- Высота 65 мм без учета накладной на дно ящика части
- Пластик

Banio, комплект рамы

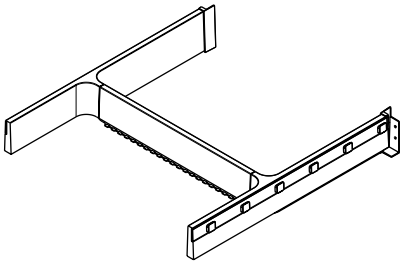

Цвет	**Артикул**	Кол-во
серый	**9 153 387**	1 компл.
белый	**9 153 385**	1 компл.
темно-серый	**9 207 259**	1 компл.

Banio, комплект лотков

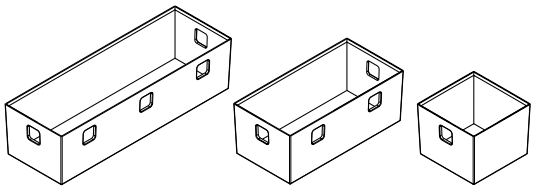

Состав комплекта:

- 1 лоток, 84 x 84 x 65 мм
- 1 лоток, 84 x 168 x 65 мм
- 1 лоток, 84 x 252 x 65 мм

Цвет	**Артикул**	Кол-во
прозрачный белый	**9 153 388**	1 компл.
прозрачный серо-графитовый	**9 207 260**	1 компл.

Ящик с вырезом под мойку

- **Для системы выдвижных ящиков AvanTech YOU**
- **Металлическая стенка для выреза под мойку**

- Для номинальной длины 300 мм и более
- Для ширины корпуса 400 мм и более
- Высота 53 мм без учета накладной на дно ящика части
- Сталь с порошковым покрытием

Металлическая П-образная стенка для выреза под мойку

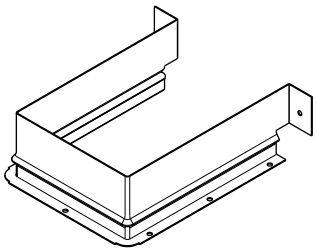

Цвет	**Артикул**	Кол-во
серебристый	**9 278 342**	1 шт.
белый	**9 278 344**	1 шт.
антрацит	**9 278 343**	1 шт.

- Для ящиков AvanTech YOU высотой от 139 мм
- Для номинальной длины 300 мм и более
- Для ширины корпуса 400 мм и более
- Высота 67 мм без учета накладной на дно ящика части
- Сталь с порошковым покрытием

Металлическая U-образная стенка для выреза под мойку

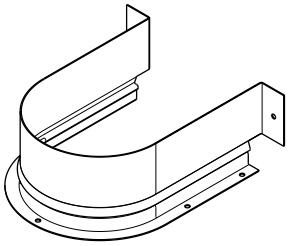

Цвет	**Артикул**	Кол-во
серебристый	**9 204 282**	1 шт.
белый	**9 204 283**	1 шт.
антрацит	**9 204 284**	1 шт.

Обзор ассортимента

Системы для сбора мусора за фасадом

▸ Сравнение технических характеристик
86

Выдвижные корзины для белья

91

	AvanTech YOU Pull	Bin.it Smart
Страница	87	90
Описание	▸ Расположение сверху, подходит для - выдвижных ящиков AvanTech YOU - направляющих Actro YOU полного выдвижения / направляющих Quadro YOU полного выдвижения ▸ Демпфер Silent System	▸ Расположение снизу, подходит для - коробов AvanTech YOU - коробов ArciTech - коробов InnoTech Atira ▸ Подходит для установки на готовую кухню
Ширина шкафа, мм	▸ 450 мм, 500 мм или 600 мм	▸ 450 мм , 500 мм или 600 мм
Сортировка мусора	от 2 до 4 частей	на 3 части
Объем	Контейнеры можно свободно комбинировать	16 l + 2 x 8 l
Системы открывания	▸ Easys, электромеханическая система открывания ▸ Ножная педаль	▸ Easys, электромеханическая система открывания ▸ Механизм Push to open Silent

- Система сбора и сортировки мусора подходит для ящиков AvanTech YOU с высотой боковины 101 мм
- Рама AvanTech YOU Pull крепится вместо днища ящика
- Рама может комплектоваться различными контейнерами и принадлежностями
- Контейнеры заказываются отдельно
- Комплект выдвижного ящика AvanTech YOU заказывается отдельно
- Сталь с порошковым покрытием цвета антрацит

Состав комплекта:
- 1 рама в сборе с крышкой
- Крепеж

Рама AvanTech YOU Pull

Ширина шкафа, мм	Тип	**Артикул / Номинальная длина мм**		Кол-во
		400	**500**	
450			**9 278 334**	1 компл.
500		**9 278 339**	**9 278 335**	1 компл.
600		**9 278 340**	**9 278 336**	1 компл.
600	600 - 2 (для 2 x 40 л)		**9 278 337**	1 компл.

Варианты организации

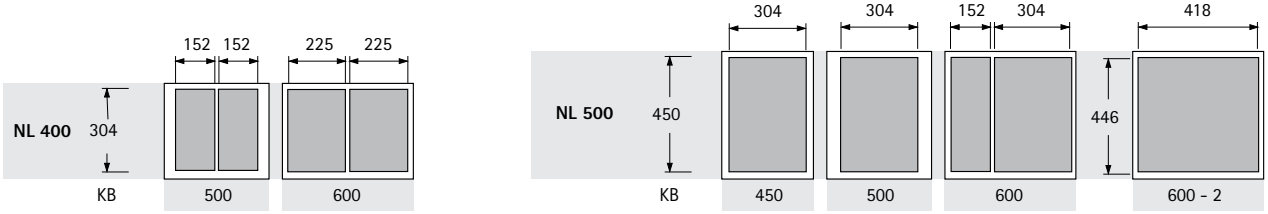

Монтажная информация

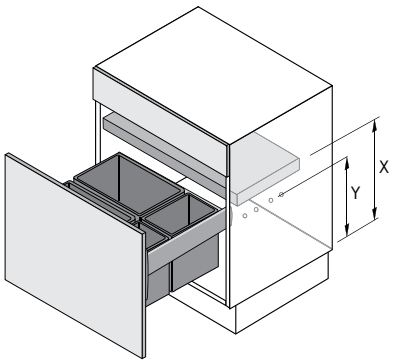

Высота контейнера, мм	**X мм**	**Y мм**
295	385	280
460	550	445
505	595	490

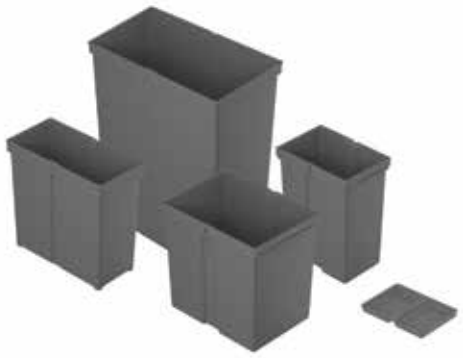

- Для установки в раму AvanTech YOU Pull
- Пластиковый контейнер с прочными двойными ручками
- Контейнеры поставляются без крышек
- Крышки для контейнеров заказываются отдельно, см. ниже
- Высота контейнеров в таблице дана без учета высоты крышки 2 мм

Контейнер

Наименование	Материал / поверхность	Ширина, мм	Глубина, мм	Высота, мм	**Артикул**	Кол-во
Контейнер 5 л	Пластик цвета антрацит	152	152	295	**9 279 389**	1 шт.
Контейнер 8 л	Пластик цвета антрацит	152	225	295	**9 279 390**	1 шт.
Контейнер 11 л	Пластик цвета антрацит	152	304	295	**9 279 391**	1 шт.
Контейнер 17 л	Пластик цвета антрацит	225	304	295	**9 279 392**	1 шт.
Контейнер 29 л	Пластик цвета антрацит	225	304	460	**9 279 393**	1 шт.
Контейнер 40 л	Пластик цвета антрацит	223	418	505	**9 279 394**	1 шт.

Крышка

Наименование	Материал / поверхность	Ширина, мм	Глубина, мм	Высота, мм	**Артикул**	Кол-во
Крышка 5 л	Пластик цвета антрацит	152	152	21	**9 279 395**	1 шт.
Крышка 8 л	Пластик цвета антрацит	152	225	21	**9 279 396**	1 шт.
Крышка 8 л	Зеленый пластик	152	225	21	**9 132 382**	1 шт.
Крышка 11 л	Пластик цвета антрацит	152	304	21	**9 279 397**	1 шт.
Крышка 17 / 29 л	Пластик цвета антрацит	225	304	21	**9 279 398**	1 шт.
Крышка 40	Пластик цвета антрацит	223	418	21	**9 279 399**	1 шт.

Дополнительно

- Комплект выдвижного ящика AvanTech YOU 12 - 15
- Прочие принадлежности 89

Ножная педаль Pull

- Дополнительная ножная педаль Pull
- Для системы сбора и сортировки мусора AvanTech YOU Pull
- Элегантный дизайн
- Нержавеющая сталь

Артикул	Кол-во
9 111 679	1 шт.

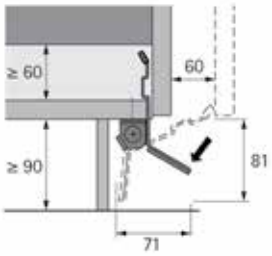

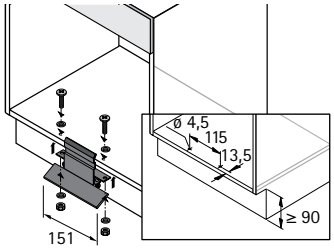

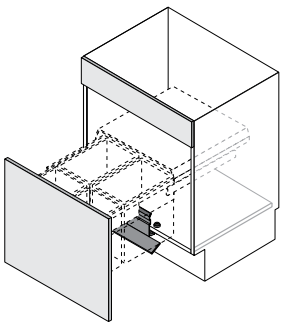

Bin.it Smart 450 / 500

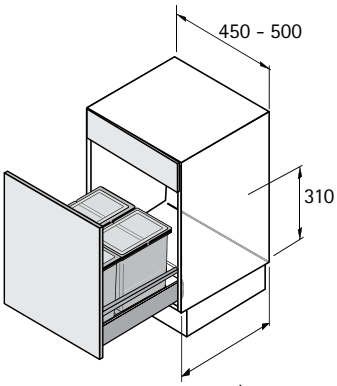

AvanTech YOU = NL 500 / 550

- Для установки в короб AvanTech YOU, номинальная длина (NL) 500 / 550 мм
- Для шкафа шириной 450 мм или 500 мм
- Объем 32 л
- Монтажная высота 310 мм от верхней кромки днища ящика
- Вставной лоток с возможностью нарезки под размер, размеры для раскроя:
  макс. ширина 462 мм, макс. глубина 550 мм
  мин. ширина 300 мм, мин. глубина 440 мм
- Вставной лоток и крышка из серого пластика. контейнер из пластика цвета антрацит

Состав комплекта:
- 3 контейнера с крышкой, 16 l + 8 l + 8 l
- 1 вставной лоток

Артикул	Кол-во
9 208 750	1 компл.

Bin.it Smart 600

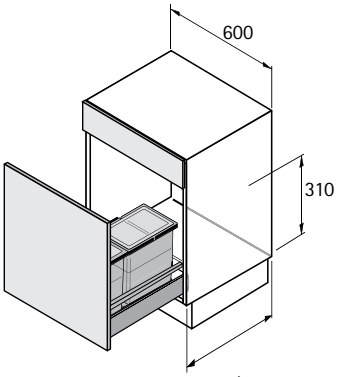

AvanTech YOU = NL 500 / 550

- Для установки в короб AvanTech YOU, номинальная длина (NL) 500 / 550 мм
- Для ширины шкафа 600 мм
- Объем 32 л
- В неиспользуемой секции вставного лотка можно хранить чистящие средства или дополнительный контейнер емкостью 16 литров
- Монтажная высота 310 мм от верхней кромки днища ящика
- Вставной лоток с возможностью нарезки под размер, размеры для раскроя:
  макс. ширина 562 мм, макс. глубина 550 мм
  мин. ширина 452 мм, мин. глубина 440 мм
- Вставной лоток и крышка из серого пластика, контейнер из пластика цвета антрацит

Состав комплекта:
- 3 контейнера с крышкой, 16 l + 8 l + 8 l
- 1 вставной лоток

Артикул	Кол-во
9 208 752	1 компл.

Дополнительно

- Комплект короба AvanTech YOU 20 - 27

Выдвижные корзины для белья

AvanTech YOU Pull Laundry 600

- Выдвижная корзина для белья для ящиков AvanTech YOU высотой 101 мм
- Номинальная длина (NL) 500 мм
- Для ширины шкафа 600 мм
- Рама AvanTech YOU Pull Laundry крепится вместо днища ящика
- Комплект включает две съемные корзины для белья с ручками
- Комплект выдвижного ящика AvanTech YOU заказывается отдельно
- Рама, порошковое покрытие серебристого цвета
- Корзины для белья, белый пластик

AvanTech YOU Pull Laundry 600

Состав комплекта:

- 1 рама в сборе
- 2 корзины для белья, 40 l
- Крепеж

Артикул	Кол-во
9 279 106	1 компл.

Монтажная информация

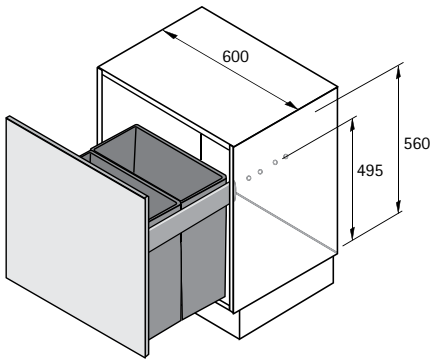

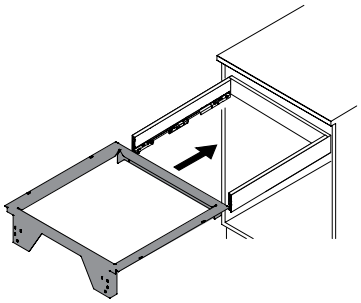

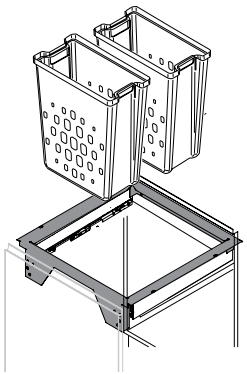

Дополнительно

- Комплект выдвижного ящика AvanTech YOU 12 - 15

Монтажные приспособления и сверлильные кондукторы
Обзор **95**

Монтажные приспособления для ящиков
▸ **Для ящиков AvanTech YOU**
Обзор ассортимента / Сравнение технических характеристик **96**

Сверлильные кондукторы и разметочные шаблоны
▸ **Для направляющих**
Обзор ассортимента / Сравнение технических характеристик **98**

Сверлильные кондукторы и разметочные шаблоны для монтажа передней панели / задней стенки
▸ **Для ящиков AvanTech YOU**
Обзор ассортимента / Сравнение технических характеристик **102**

Сверлильные кондукторы и разметочные шаблоны для монтажа направляющих, ручек
▸ **Для направляющих Actro YOU / Quadro YOU для деревянных ящиков**
Обзор ассортимента / Сравнение технических характеристик **106**

	AvanFit 100
Страница	97
Описание	Мобильное монтажное приспособление
Назначение	AvanTech YOU ящики и короба

AvanFit 100

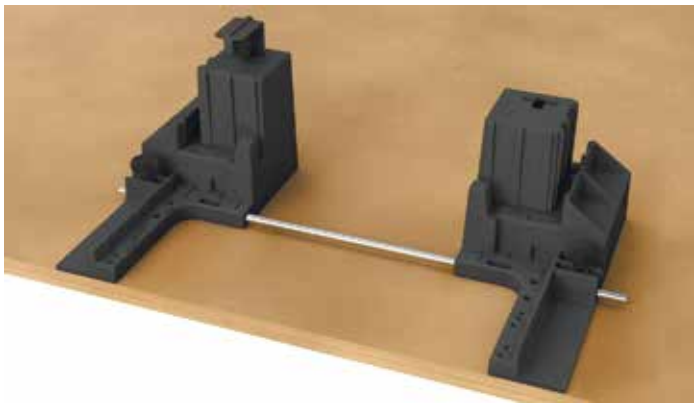

- Для сборки выдвижных ящиков и коробов AvanTech YOU
- Ручная установка и сборка элементов
- Все виды регулировки выполняются без инструмента
- Пластик
- Производительность: до 10 ящиков в час

Артикул	Кол-во
9 219 678	1 шт.

	Accura	Сверлильный шаблон для направляющих
Страница	99 - 100	101
Описание	▸ Сверлильный кондуктор со шкалой с различными схемами сверления и гильзовыми сверлами	▸ Сверлильный шаблон для направляющих
Назначение	▸ Фурнитура, устанавливаемая по Системе 32, петли, монтажные планки, направляющие и ручки	▸ Направляющие Actro YOU, Actro, Quadro YOU, Quadro

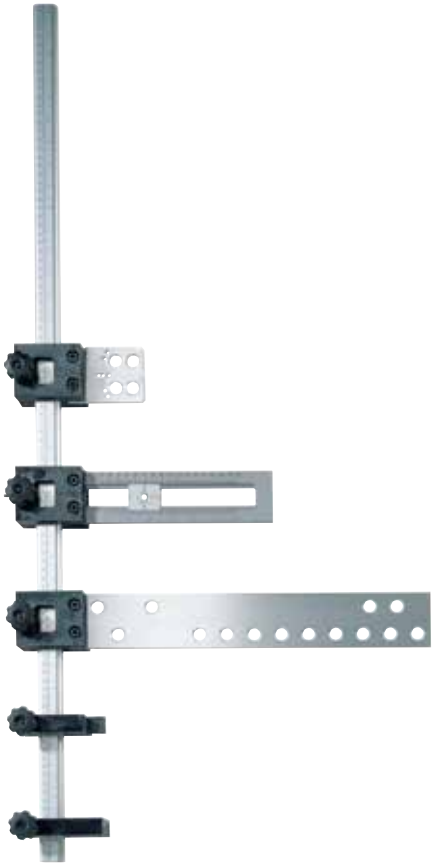

- Сверлильный кондуктор с модульной конструкцией
- Универсальный: с помощью различных сверлильных кондукторов устанавливаются все виды фурнитуры
- Эффективный, экономичный и профессиональный
- Упоры можно устанавливать справа и слева
- Легкая регулировка кондуктора и упоров зажимными винтами
- Шина с измерительной шкалой
- Простое определение монтажного расстояния благодаря смотровому окошку в корпусе кондуктора
- Кондуктор и шина из алюминия
- Минимальный износ гильзового сверла, так как его режущий край не соприкасается с кондуктором
- Гильзовые сверла заказываются отдельно

С помощью различных сверлильных кондукторов Accura возможно выполнить присадку под:
- Направляющие Actro YOU / Quadro YOU для ящиков AvanTech YOU
- Направляющие Actro для ящиков ArciTech
- Направляющие Quadro для ящиков InnoTech / InnoTech Atira
- Направляющие Quadro частичного и полного выдвижения, надвижной монтаж
- Направляющие Quadro частичного и сверхполного выдвижения, насадной монтаж
- Петли Sensys, Intermat и SlideOn
- Сверление ряда отверстий по Системе 32
- Ручки с 2 или 3 цоколями с расстоянием между ответстиями 64 мм или более
- Мебельные ручки-кнопки

Accura

Наименование	**Артикул**	Кол-во
1 Шина с измерительной шкалой для кондуктора Accura, длина 1000 мм	**0 070 263**	1 шт.
2 Сверлильный кондуктор Accura для петель / монтажных планок с керном для разметки и разметочным штифтом, алюминий / пластик	**0 013 841**	1 шт.
3 Керн	**0 023 680**	1 шт.
5 Сверлильный кондуктор Accura для направляющих, алюминий / пластик	**0 070 265**	1 шт.
7 Регулируемый упор для смонтированного корпуса, пластик	**0 070 267**	1 шт.
8 Регулируемый упор для отдельных (разобранных) боковин корпуса, пластик	**0 070 266**	1 шт.

Сверлильный кондуктор Accura с регулировкой по глубине

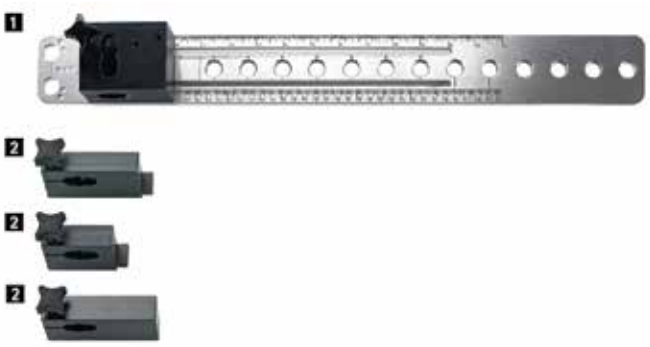

- Регулируемый по глубине сверлильный кондуктор Accura
- Благодаря регулировке по глубине кондуктор возможно использовать даже при небольшой глубине корпуса
- Может использоваться для
  - всех петель скрытого монтажа серий Sensys, Intermat и SlideOn
  - направляющих Actro YOU, Quadro YOU, Actro
  - направляющих Quadro для ящиков InnoTech / InnoTech Atira
  - направляющих Quadro YOU для деревянных ящиков (надвижного и насадного монтажа, частичного и полного выдвижения)
- Анодированный алюминий, пластик
- Регулируемый по глубине сверлильный кондуктор может использоваться только совместно с комплектом упоров, артикул 9 139 574, заказывается отдельно
- Принадлежности сверлильного шаблона заказываются отдельно
- Гильзовые сверла заказываются отдельно

Наименование	**Артикул**	Кол-во
1 Сверлильный кондуктор Accura (регулировка по глубине)	**9 128 171**	1 шт.
2 Комплект упоров (1 упор для петель, 1 упор для направляющих, 1 упор для отдельных (запресованных) боковин корпуса)	**9 139 574**	1 компл.

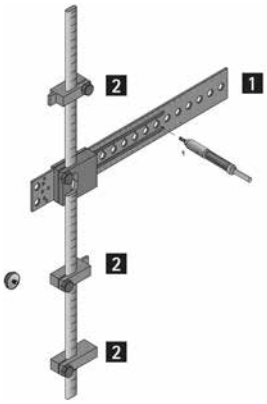

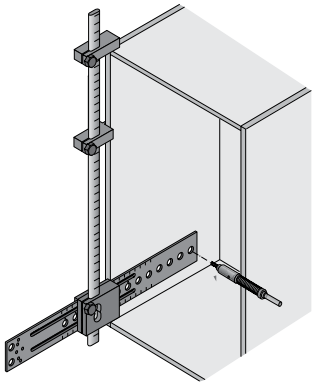

Сверлильный шаблон для направляющих

- Может использоваться для:
  - направляющих Actro YOU, Quadro YOU для ящиков AvanTech YOU
  - направляющих Actro для ящиков ArciTech
  - направляющих Quadro для ящиков InnoTech / InnoTech Atira
  - направляющих Quadro для деревянных ящиков (надвижного и насадного монтажа, частичного и полного выдвижения)
- Пластик

Артикул	Кол-во
9 257 327	1 шт.

	Practica
Страница	103 - 105
Назначение	Передние панели / задние стенки: ▸ ящиков AvanTech YOU ▸ ящиков InnoTech Atira

Угловой упор

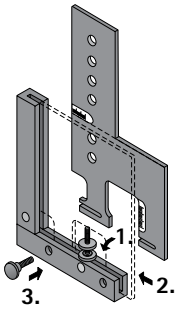

- Угловой упор для комбинирования со сверлильным кондуктором Practica, подходит для:
  - ящиков AvanTech YOU / ArciTech
- Алюминий

Артикул	Кол-во
0 078 093	1 шт.

Practica для ящиков AvanTech YOU

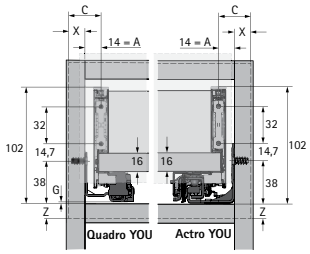

- Для сверления отверстий для монтажа соединителей передней панели:
  - Ящика / короба AvanTech YOU
- Диапазон регулировки AvanTech YOU:
  - Наложение передней панели на боковину: до 25 мм
  - Расстояние от нижнего края передней панели до нижнего края направляющей: до 22 мм
- Алюминий

Артикул	Кол-во
9 257 320*	1 шт.

Practica 240

Для сверления отверстий для монтажа соединителей передней панели ящика AvanTech YOU:
- Боковина низкого ящика H 77
- Алюминий
- Втулки для сверления из закаленной стали для сверла ø 10 мм с ограничителем глубины сверления

Артикул	Кол-во
9 257 318	1 шт.

Practica 250 для ящиков AvanTech YOU

Для сверления отверстий для монтажа соединителей передней панели ящика AvanTech YOU:
- Выдвижной ящик / короб
- Пластик
- Втулки для сверления из закаленной стали для сверла ø 10 мм с ограничителем глубины сверления

Артикул	Кол-во
9 219 328	1 шт.

Practica 265 для ящиков AvanTech YOU

Для сверления отверстий для монтажа соединителей алюминиевой передней панели AvanTech YOU:
- Пластик
- Втулки для сверления из закаленной стали для сверла ø 3 мм

Артикул	Кол-во
9 254 997	1 шт.

Practica 275 для ящиков AvanTech YOU

Для сверления отверстий в деревянной / алюминиевой задней стенке AvanTech YOU:
- Для прямого крепления задней стенки к боковине
- Высота боковины ящика 101 / 139 / 187 / 251 мм
- Пластик
- Втулки для сверления из закаленной стали для сверла ø 4 мм

Артикул	Кол-во
9 257 321	1 шт.

Practica 295 для ящиков AvanTech YOU

Для сверления отверстий в деревянной задней стенке ящика AvanTech YOU:
- Для прямого крепления задней стенки к боковине
- С-образный крюк для фиксации ящика, высота боковины 77 мм
- Пластик
- Втулки для сверления из закаленной стали для сверла ø 4 мм и ø 6 мм
- Отверстие для крюка выполняется сверлом ø 6 мм с ограничителем глубины сверления

Артикул	Кол-во
9 257 322	1 шт.

	BlueJig для деревянных ящиков
Страница	107
Назначение	▸ Направляющие для деревянных ящиков Actro YOU / Quadro YOU

- **BlueJig Actro YOU**
- **Для направляющих Actro YOU для деревянных ящиков, регулировки Push to open**

BlueJig Actro YOU

- Для сверления отверстий в задней стенке деревянных ящиков под С-образный крючок для фиксации на направляющих Actro YOU
- Пластик с втулками для сверления из закаленной стали
- Спиральные сверла заказываются отдельно

Артикул	Кол-во
9 257 813	1 шт.

BlueJig Push to open

- Для регулировки зазора между передней панелью выдвижного ящика и корпусом при помощи системы открывания Push to open Silent на направляющих для ящиков:
  - Actro YOU
  - Quadro YOU
- Пластик

Артикул	Кол-во
9 257 326	1 шт.

Качество, отвечающее самым высоким стандартам

Качество систем выдвижных ящиков - предмет постоянного контроля. Фурнитура Hettich соответствует национальным и международным стандартам качества на рынках сбыта. Ниже вы найдете несколько примеров тестирования качества фурнитуры Hettich.

Применение
Системы выдвижных ящиков Hettich предназначены для использования в домашней или коммерческой мебели, в жилых комнатах, спальнях, кухнях, ванных комнатах и офисах.

Нагрузочная способность и защита от выкатывания
Указанная нагрузочная способность (в соответствии с DIN EN 15338) относится к чистому весу выдвижного ящика, включая его содержимое, в кг. Допустимая нагрузка указана на продукте. Нагрузочная способность указана для длины 500 мм.
Для направляющих другой длины нагрузочная способность может отличаться. Все системы выдвижных ящиков Hettich имеют защиту от демонтажа / опрокидывания и удовлетворяют требованиям тестов в соответствии с DIN EN 15338. Выдвижные ящики и направляющие, указанные в этом каталоге и смонтированные должным образом, пригодны для мебели, соответствующей DIN 14749. Максимальная высота фасада выдвижного ящика зависит от материала, размеров ящика и системы направляющих. В тестировании использовались ящики с высотой передней панели 130 мм и короба с высотой передней панели 300 мм. Для получения более подробной информации обратитесь к представителям Hettich.

Испытание на коррозию
Системы направляющих и выдвижных ящиков Hettich удовлетворяют требованиям стандарта DIN EN 15338, испытание в водном конденсате в течение 72 часов согласно DIN EN 6270.

Тест на износоустойчивость

После определенного цикла открываний и закрываний полностью нагруженный ящик должен исправно функционировать.

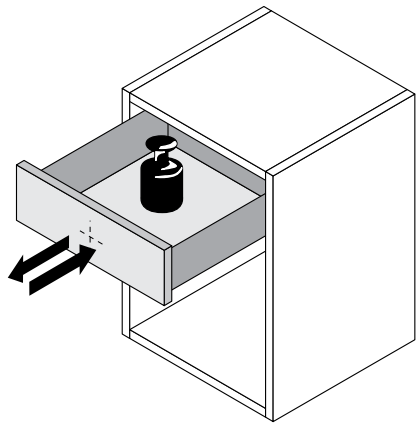

Тест на открывание с нагрузкой

Полностью нагруженный ящик несколько раз подвергается резкому открыванию с определенной силой и скоростью.

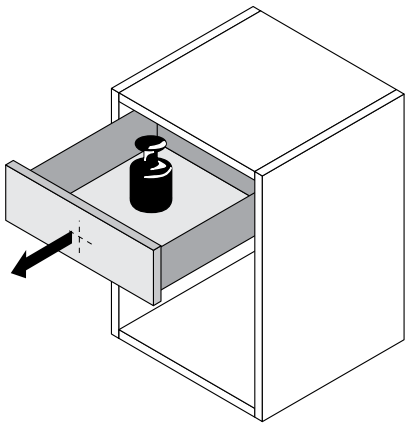

Тест на горизонтальную нагрузку

На полностью открытый нагруженный ящик действует дополнительная горизонтальная нагрузка.

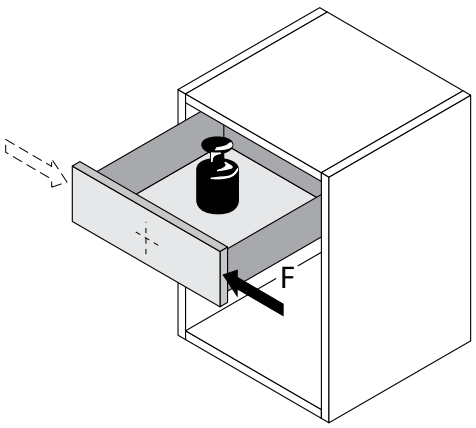

Тест на вертикальную нагрузку

На полностью открытый ящик действует дополнительная вертикальная нагрузка.

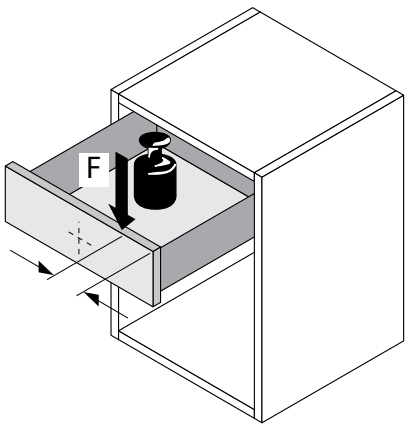

www.hettich.ru

Technik für Möbel

Hettich